北京鼎基液压科技有限公司

密封件技术手册

K 系列活塞密封件目录

品 名	图 例	技术参数			材料	页码
		温度	速度	压力		
KG		NBR-35℃至 +100℃ FKM-20℃至 +150℃	≤ 4m/s	≤ 40Mpa	PTFE 加填料 NBR FKM	4
KM		NBR-35℃至 +100℃ FKM-20℃至 +150℃	≤ 1.5m/s	≤ 50Mpa	PTFE 加填料 NBR FKM POM	7
KL		NBR-35℃至 +100℃ FKM-20℃至 +150℃	≤ 4m/s	≤ 40Mpa	PTFE 加填料 NBR FKM	10
KR		NBR-35℃至 +100℃ FKM-20℃至 +150℃	≤ 3m/s	≤ 40Mpa	PTFE 加填料 NBR FKM	13
KH		-150℃至 +200℃	≤ 15m/s	≤ 35Mpa	PTFE 加填料 不锈钢弹簧	17
KB		-35℃至 +100℃	≤ 0.5m/s	≤ 30Mpa	改性聚氨脂 NBR	20
KC		-35℃至 +110℃	≤ 1m/s	≤ 50Mpa	填充改性热塑性材料 NBR	23
KW		-35℃至 +100℃	≤ 0.5m/s	≤ 40Mpa	NBR 聚酯弹性体 热塑性材料	26
KV		-35℃至 +100℃	≤ 0.5m/s	≤ 45Mpa	NBR POM	29
KY		-45℃至 +110℃	≤ 0.5m/s	≤ 40Mpa	PU	31
KZ	金属涨环	200℃	≤ 10m/s	≤ 100Mpa	铜铬钼合金制造	40

Z 系列活塞杆密封件目录

品 名	图 例	技术参数			材料	页码
		温度	速度	压力		
ZL		NBR-35℃至 +100℃ FKM-20℃至 +150℃	≤ 4m/s	≤ 40Mpa	PTFE 加填料 NBR FKM	41
ZG		NBR-35℃至 +100℃ FKM-20℃至 +150℃	≤ 4m/s	≤ 40Mpa	PTFE 加填料 NBR FKM	45
ZH		-150℃至 +200℃	≤ 15m/s	≤ 35Mpa	PTFE 加填料 不锈钢弹簧	48
ZYS		-45℃至 +110℃	≤ 0.5m/s	≤ 40Mpa	PU	52
ZY		-45℃至 +110℃	≤ 0.5m/s	≤ 40Mpa	PU	58
ZV		-35℃至 +100℃	≤ 0.5m/s	≤ 45Mpa	NBR POM	72
ZQ		-45℃至 +110℃	≤ 0.5m/s	≤ 50Mpa	PU POM	75

UN 系列

品 名	图 例	技术参数			材料	页码
		温度	速度	压力		
UN		−45℃至 +110℃	≤ 0.5m/s	≤ 40Mpa	PU	78

F 系列防尘密封件目录

品 名	图 例	技术参数		材料	页码
		温度	速度		
FK	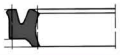	−45℃至 +110℃	≤ 2m/s	PU	88
FH	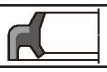	−35℃至 +100℃	≤ 2m/s	冷轧钢板 PU	92
FA	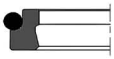	NBR−35℃至 +100℃ FKM−20℃至 +150℃	≤ 4m/s	PTFE 加填料 NBR FKM	94
FB		−35℃至 +100℃	≤ 2m/s	冷轧钢板 PU	97
FC		−35℃至 +100℃	≤ 2m/s	冷轧钢板 PU	99

X 系列旋转密封件目录

品 名	图 例	技术参数			材料	页码
		温度	速度	压力		
XG		NBR−30℃至 +100℃ FKM−20℃至 +150℃	≤ 1.0m/s	≤ 30Mpa	PTFE 加填料 NBR FKM	101
XL		NBR−30℃至 +100℃ FKM−20℃至 +150℃	≤ 1.0m/s	≤ 30Mpa	PTFE 加填料 NBR FKM	103

D 系列导向元件目录

品 名	图 例	技术参数		材料	页码
		温度	速度		
DK	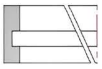	PTFE−55℃至 +200℃	≤ 15m/s	PTFE 加填料　PF 酚醛夹布 聚甲醛 POM	105
		PF　−50℃至 +120℃	≤ 1m/s		
DK−1	支撑环	PF　−50℃至 +120℃	≤ 1m/s	PF 酚醛夹布	106
DZ		PTFE−55℃至 +200℃	≤ 15m/s	PTFE 加填料　PF 酚醛夹布 聚甲醛 POM	107
		PF　−50℃至 +120℃	≤ 1m/s		
DZ−1	导向环	PF　−50℃至 +120℃	≤ 1m/s	PF 酚醛夹布	108
DD	防污环	PTFE−55℃至 +200℃	≤ 15m/s	PTFE 加填料	109

A 系列产品目录

品 名	技术参数			材料	页码
	温度	速度	压力		
AQ−SF−1 自润滑轴承	260℃	≤ 5m/s	≤ 1400Mpa	钢板 + 混合物	112
AO−SF−2 边界润滑轴承	130℃	≤ 2.5m/s	≤ 1400Mpa	钢板 + 混合物	113
AC−JF800 双金属轴承	260℃	≤ 5m/s	≤ 650Mpa	合金属材料	115

O 系列

品名	标准	页码
O 型圈	国家标准 GB 3452.1−2005 尺寸列表	117
	国家标准 GB 1235−76 尺寸列表	121

钢丝挡圈	GB 895.1−86 国家标准

KG 型双向活塞密封（格莱圈）

KG 型密封圈是由一个滑环和一个橡胶 O 型圈组成。

优点：低摩擦、耐磨损、抗挤压，较高的抗压能力和耐压稳定性。耐冲击，易起动，无爬行现象。

注：产品颜色及外形应以实际产品为准。如有其它要求请于本公司联系！

1. 材料参数说明

名 称	材 料	应用范围		
		温度	压力	速度
滑 环	PTFE 加填料	-35℃至+100℃	≤ 40Mpa	≤ 4m/s
O-ring	NBR(FKM)			

2. 表面粗糙度说明

单位：μm

表面粗糙度	滑动表面	沟槽底面	沟槽侧面
Ra	0.1---0.4	1.6	3.2
Rmax	≤ 2.5	≤ 10	≤ 16

3. 间隙尺寸说明

单位：mm

断面尺寸	≤ 2E 间隙尺寸			
	16Mpa	25Mpa	32Mpa	40Mpa
4.2	0.45	0.4	0.35	0.3
6.3	0.5	0.45	0.4	0.35
8.1	0.55	0.5	0.45	0.4

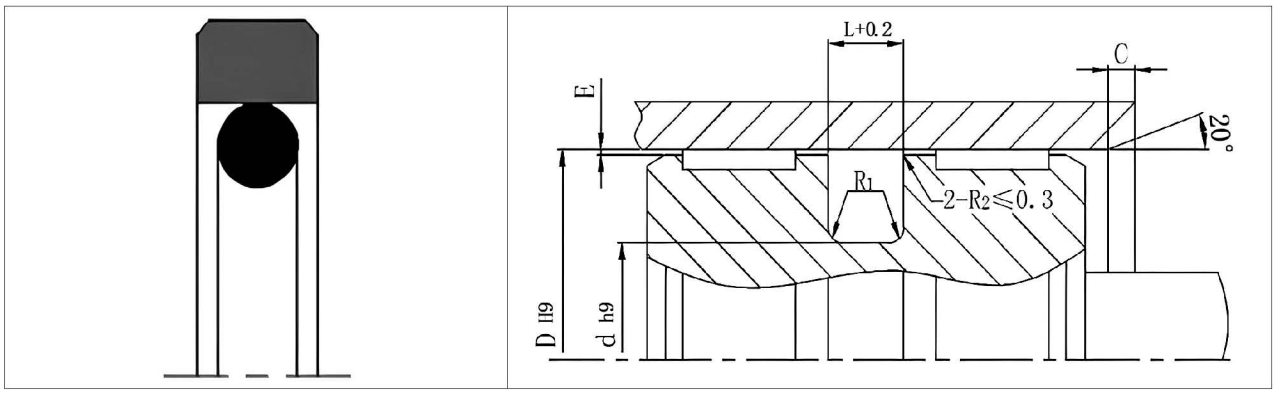

D	d	L	订货号
18	10.5	3.2	KG 00105
20	12.5	3.2	KG 00125
22	14.5	3.2	KG 00145
24	16.5	3.2	KG 00165
25	17.5	3.2	KG 00175
28	20.5	3.2	KG 00205
30	22.5	3.2	KG 00225
32	24.5	3.2	KG 00245
35	27.5	3.2	KG 00275
39	31.5	3.2	KG 00315
40	29	4.2	KG 00290
42	31	4.2	KG 00310
45	34	4.2	KG 00340
48	37	4.2	KG 00370
50	39	4.2	KG 00390
52	41	4.2	KG 00410
55	44	4.2	KG 00440
60	49	4.2	KG 00490
63	52	4.2	KG 00520
65	54	4.2	KG 00540
70	59	4.2	KG 00590
75	64.5	4.2	KG A0645
80	64.5	6.3	KG B0645
85	69.5	6.3	KG 00695
90	74.5	6.3	KG 00745

D	d	L	订货号
95	79.5	6.3	KG 00795
100	84.5	6.3	KG 00845
105	89.5	6.3	KG 00895
110	94.5	6.3	KG 00945
115	99.5	6.3	KG 00995
120	104.5	6.3	KG 01045
125	109.5	6.3	KG 01095
130	114.5	6.3	KG 01145
135	114	8.1	KG 01140
140	119	8.1	KG 01190
145	124	8.1	KG 01240
150	129	8.1	KG 01290
155	134	8.1	KG 01340
160	139	8.1	KG 01390
165	144	8.1	KG 01440
170	149	8.1	KG 01490
175	154	8.1	KG 01540
180	159	8.1	KG 01590
185	164	8.1	KG 01640
190	169	8.1	KG 01690
195	174	8.1	KG 01740
200	179	8.1	KG 01790
205	184	8.1	KG 00184
210	189	8.1	KG 00189

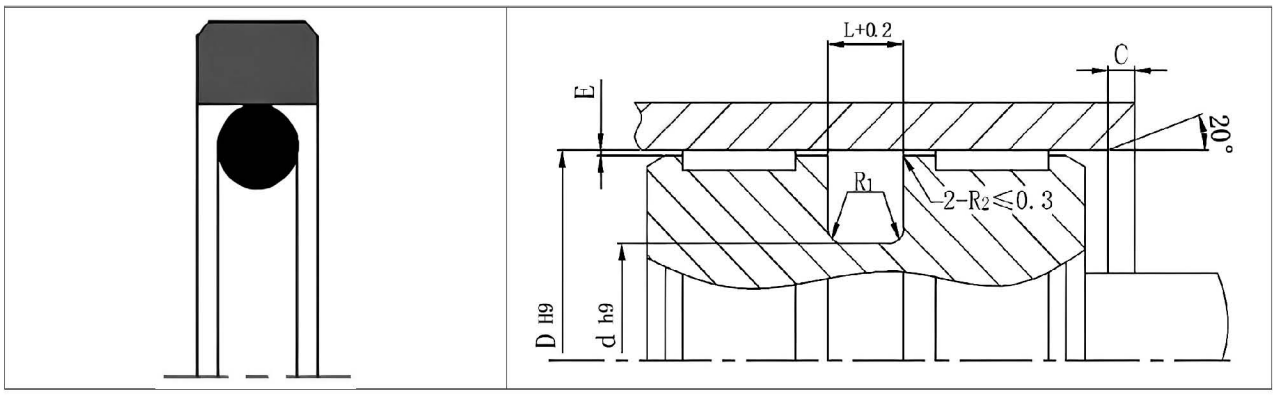

D	d	L	订货号
220	199	8.1	KG 00199
225	204	8.1	KG 00204
230	209	8.1	KG 00209
240	219	8.1	KG 00219
250	229	8.1	KG 00229
260	239	8.1	KG 00239
270	249	8.1	KG 00249
280	259	8.1	KG 00259
290	269	8.1	KG 00269
300	279	8.1	KG 00279
310	289	8.1	KG 00289
320	299	8.1	KG 00299
330	305.5	8.1	KG 03055
340	315.5	8.1	KG 03155
350	325.5	8.1	KG 03255
360	335.5	8.1	KG 03355
370	345.5	8.1	KG 03455
380	355.5	8.1	KG 03555
390	365.5	8.1	KG 03655
400	375.5	8.1	KG 03755
410	385.5	8.1	KG 03855
420	395.5	8.1	KG 03955
430	405.5	8.1	KG 04055
440	415.5	8.1	KG 04155
450	425.5	8.1	KG 04255

D	d	L	订货号
460	435.5	8.1	KG 04355
470	445.5	8.1	KG 04455
480	455.5	8.1	KG 04555
490	465.5	8.1	KG 04655
500	475.5	8.1	KG 04755
520	495.5	8.1	KG 04955
540	515.5	8.1	KG 05155
600	575.5	8.1	KG 05755
700	672	9.5	KG 06720
740	712	9.5	KG 07120
800	772	9.5	KG 07720
900	872	9.5	KG 08720
1000	972	9.5	KG 09720
1000	962	13.8	KG 09620
1050	1022	9.5	KG 01022
1150	1122	9.5	KG 01122
1250	1212	13.8	KG 01212
1400	1362	13.8	KG 01362

KM 型四组合活塞密封

KM 型活塞密封圈是由一个滑环和一个橡胶弹性体及两个挡圈组成。

优点：低摩擦、耐磨损、抗挤压，产品在静态时和动态使用时都有良好的密封性能。

注：产品颜色及外形应以实际产品为准。如有其它要求请于本公司联系！

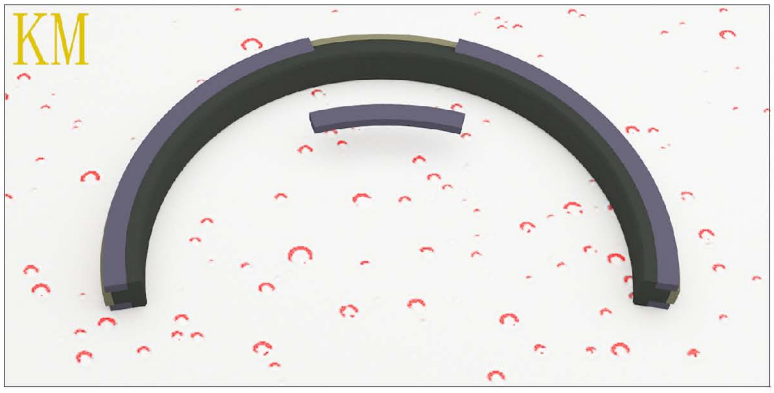

1. 材料参数说明

名 称	材 料	应用范围		
		温度	压力	速度
滑 环	PTFE 加填料	-40℃至+110℃	≤ 50Mpa	≤ 1.5m/s
挡 圈	POM			
弹性体	NBR			

2. 表面粗糙度说明

单位：μm

表面粗糙度	滑动表面	沟槽底面	沟槽侧面
Ra	0.1-0.4	1.6	3
Rmax	≤ 2.5	≤ 6.3	≤ 15

3. 间隙尺寸说明

单位：mm

断面尺寸	≤ 2E 间隙尺寸			
	16Mpa	25Mpa	32Mpa	45Mpa
9	0.9	0.6	0.4	—
11	1	0.8	0.5	0.4
12.5	1.3	1	0.7	0.5
16	1.5	1.3	0.9	0.7

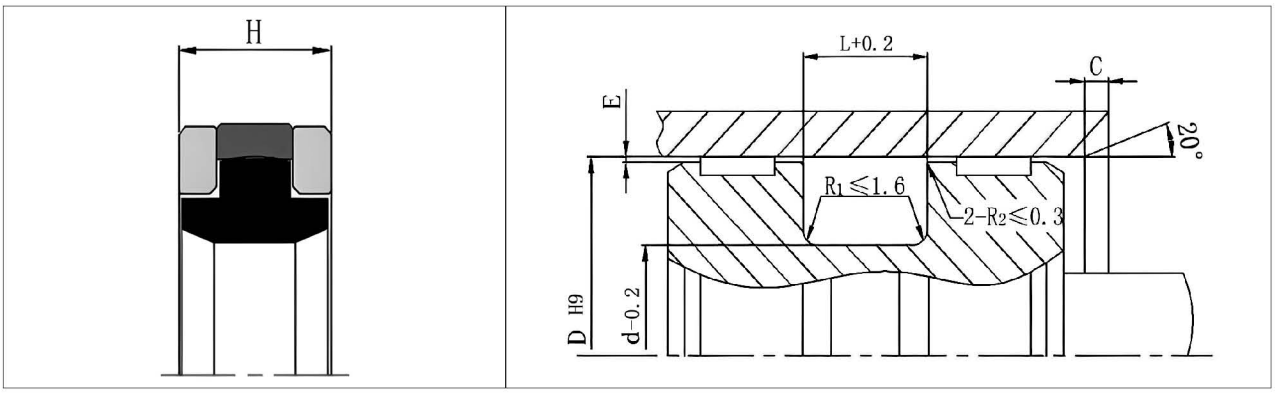

D	d	H	L	订货号
50	36	8.5	9	KM 00360
60	46	8.5	9	KM 00460
65	50	10.5	11	KM 00500
70	55	10.5	11	KM 00550
75	60	10.5	11	KM 00600
80	65	10.5	11	KM 00650
85	70	10.5	11	KM 00700
90	75	10.5	11	KM 00750
95	80	10.5	11	KM 00800
100	85	12	12.5	KM 00850
105	90	12	12.5	KM 00900
110	95	12	12.5	KM 00950
115	100	12	12.5	KM 01000
120	105	12	12.5	KM 01050
125	102	15.5	16	KM 01020
130	107	15.5	16	KM 01070
135	112	15.5	16	KM 01120
140	117	15.5	16	KM 01170
145	122	15.5	16	KM 01220
150	127	15.5	16	KM 01270
155	132	15.5	16	KM 01320
160	137	15.5	16	KM 01370
165	142	15.5	16	KM 01420
170	147	15.5	16	KM 01470

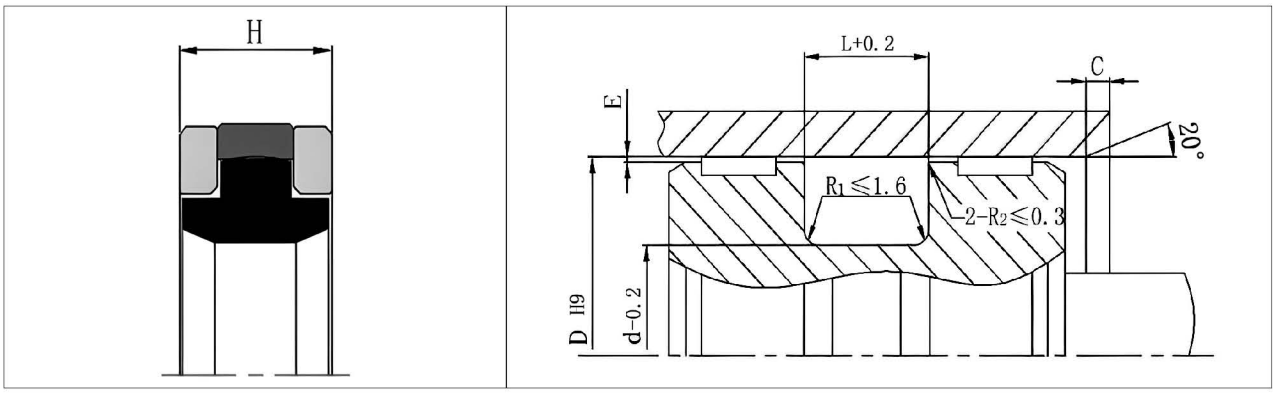

D	d	H	L	订货号
175	152	15.5	16	KM 01520
180	157	15.5	16	KM 01570
185	162	15.5	16	KM 01620
190	167	15.5	16	KM 01670
195	172	15.5	16	KM 01720
200	177	15.5	16	KM 01770
210	187	15.5	16	KM 00187
220	197	15.5	16	KM 00197
225	202	15.5	16	KM 00202
230	207	15.5	16	KM 00207
235	212	15.5	16	KM 00212
240	217	15.5	16	KM 00217
250	222	17	17.5	KM 00222
260	232	17	17.5	KM 00232
270	242	17	17.5	KM 00242
280	252	17	17.5	KM 00252
300	272	17	17.5	KM 00272
320	292	17	17.5	KM 00292

KL 型阶梯活塞密封

用于液压油缸的活塞单向密封，双作用活塞采用两个 KL 密封。

优点：低摩擦、耐磨损、抗挤压、较高的抗压能力和耐压稳定性，耐冲击、易起动、无爬行现象。

注：产品颜色及外形应以实际产品为准。
如有其它要求请于本公司联系！

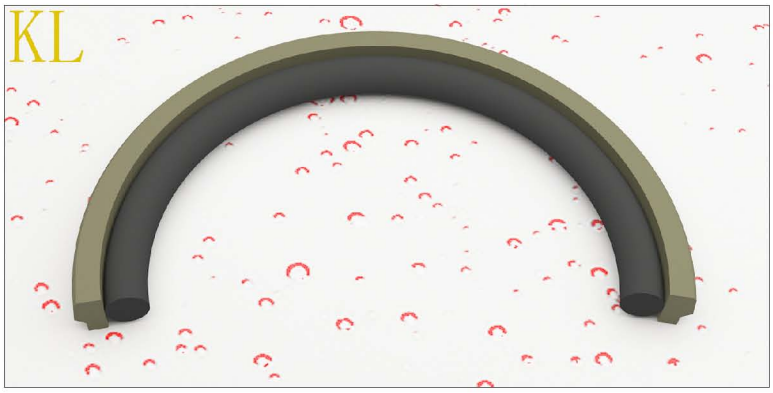

1. 材料参数说明

名 称	材 料	应用范围		
		温度	压力	速度
滑环	PTFE 加填料	-30℃至+100℃	≤ 40Mpa	≤ 4m/s
O-ring	NBR(FKM)			

2. 表面粗糙度说明

单位：μm

表面粗糙度	滑动表面	沟槽底面	沟槽侧面
Ra	0.1---0.4	1.6	3.2
Rmax	≤ 2.5	≤ 10	≤ 16.0

3. 间隙尺寸说明

单位：mm

断面尺寸	≤ 2E 间隙尺寸			
	16Mpa	25Mpa	32Mpa	40Mpa
4.2	0.5	0.35	0.3	—
6.3	0.55	0.4	0.35	0.3
8.1	0.65	0.5	0.45	0.4

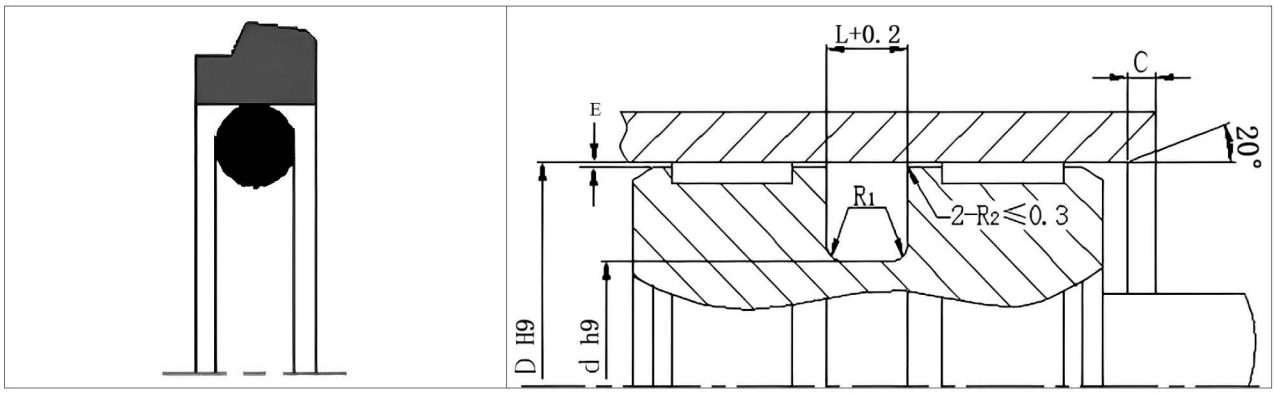

D	d	L	订货号
10	5.1	2.2	KL 00051
12	7.1	2.2	KL 00071
14	9.1	2.2	KL 00091
15	10.1	2.2	KL 00101
18	10.7	3.2	KL 00107
20	12.7	3.2	KL 00127
22	14.7	3.2	KL 00147
25	17.7	3.2	KL 00177
26	18.7	3.2	KL 00187
28	17.3	4.2	KL 00173
30	19.3	4.2	KL 00193
32	21.3	4.2	KL 00213
35	24.3	4.2	KL 00243
38	27.3	4.2	KL 00273
40	29.3	4.2	KL 00293
42	31.3	4.2	KL 00313
45	34.3	4.2	KL 00343
48	37.3	4.2	KL 00373
50	39.3	4.2	KL 00393
52	41.3	4.2	KL 00413
55	44.3	4.2	KL 00443
60	44.9	6.3	KL 00449
63	47.9	6.3	KL 00479
65	49.9	6.3	KL 00499
70	54.9	6.3	KL 00549

D	d	L	订货号
72	56.9	6.3	KL 00569
75	59.9	6.3	KL 00649
85	69.9	6.3	KL 00699
89	73.9	6.3	KL 00739
90	74.9	6.3	KL 00749
100	84.9	6.3	KL 00849
105	89.9	6.3	KL 00899
110	94.9	6.3	KL 00949
115	99.9	6.3	KL 00999
118	102.9	6.3	KL 01029
120	104.9	6.3	KL 01049
125	109.9	6.3	KL 01099
127	111.9	6.3	KL 01119
130	114.9	6.3	KL 01149
140	124.9	6.3	KL 01249
145	129.9	6.3	KL 01299
150	134.9	6.3	KL 01349
155	139.9	6.3	KL 01399
158	142.9	6.3	KL 01429
160	144.9	6.3	KL 01449
165	149.9	6.3	KL 01499
170	154.9	6.3	KL 01549
175	159.9	6.3	KL 01599
180	164.9	6.3	KL 01649
185	169.9	6.3	KL 01699

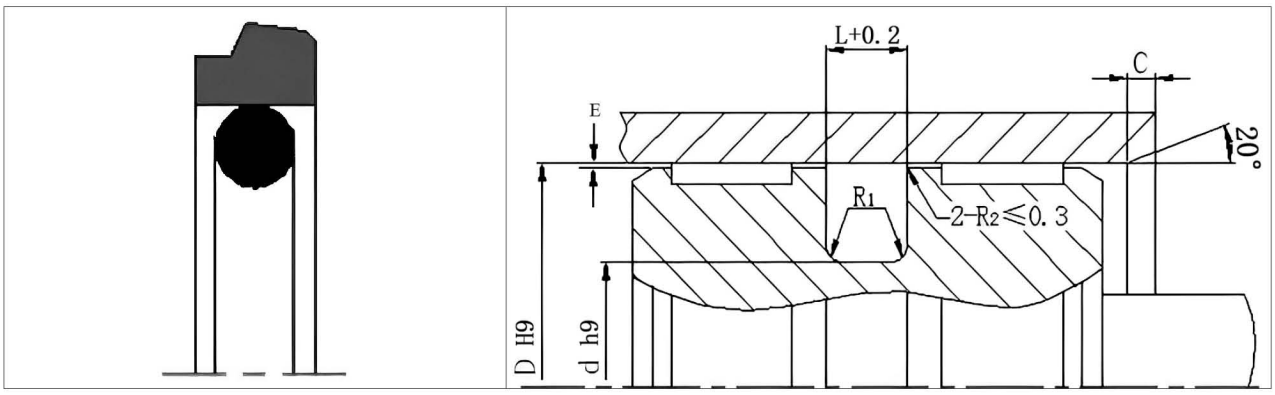

D	d	L	订货号
190	174.9	6.3	KL 01749
195	179.9	6.3	KL 01799
200	179.5	8.1	KL 01795
205	184.5	8.1	KL 01845
210	189.5	8.1	KL 01895
220	199.5	8.1	KL 01995
225	204.5	8.1	KL 02045
230	209.5	8.1	KL 02095
235	214.5	8.1	KL 02145
240	219.5	8.1	KL 02195
250	229.5	8.1	KL 02295
255	234.5	8.1	KL 02345
260	236	8.1	KL 00236
270	246	8.1	KL 00246
280	256	8.1	KL 00256
290	266	8.1	KL 00266
300	276	8.1	KL 00276
310	286	8.1	KL 00286
320	296	8.1	KL 00296
330	306	8.1	KL 00306
340	316	8.1	KL 00316
350	326	8.1	KL 00326
360	336	8.1	KL 00336
370	346	8.1	KL 00346
380	356	8.1	KL 00356

D	d	L	订货号
390	366	8.1	KL 00366
400	376	8.1	KL 00376
410	386	8.1	KL 00386
420	396	8.1	KL 00396
430	406	8.1	KL 00406
440	416	8.1	KL 00416
450	426	8.1	KL 00426
460	436	8.1	KL 00436
470	446	8.1	KL 00446
480	456	8.1	KL 00456

KR 活塞组合密封

KR 产品具有双作用活塞密封件，适用于低、中、高压速度较快且需要保压的场合。

滑环背上装有一个星形圈，以防止内泄，密封性能优异。

注：产品颜色及外形应以实际产品为准。
如有其它要求请于本公司联系！

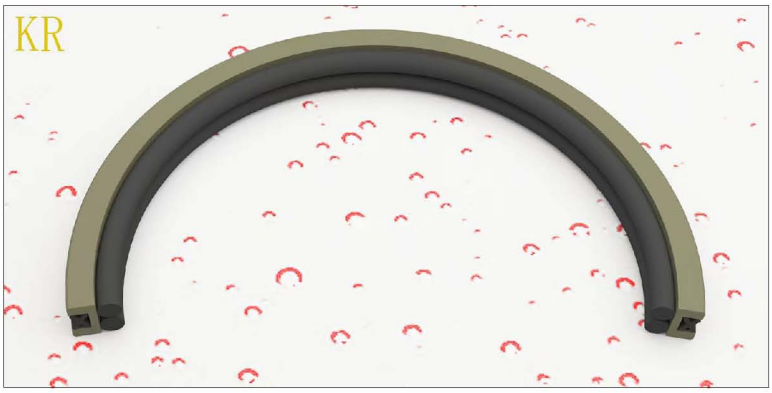

1. 材料参数说明

名 称	材 料	应用范围		
		温度	压力	速度
滑 环	PTFE 加填料	-35℃至+100℃	≤ 40Mpa	≤ 3m/s
O-ring	NBR(FKM)			

2. 表面粗糙度说明

单位：μm

表面粗糙度	滑动表面	沟槽底面	沟槽侧面
Ra	0.1---0.4	1.6	3.2
Rmax	≤ 2.5	≤ 10	≤ 16

3. 间隙尺寸说明

单位：mm

断面尺寸	≤ 2E 间隙尺寸		
	10Mpa	20Mpa	30Mpa
4.2	0.25	0.15	0.1
6.3	0.4	0.3	0.15
8.1	0.3	0.2	0.15
8.3	0.4	0.3	0.15
9.5	0.45	0.3	0.25
11.5	0.55	0.4	0.35
12.3	0.4	0.3	0.2

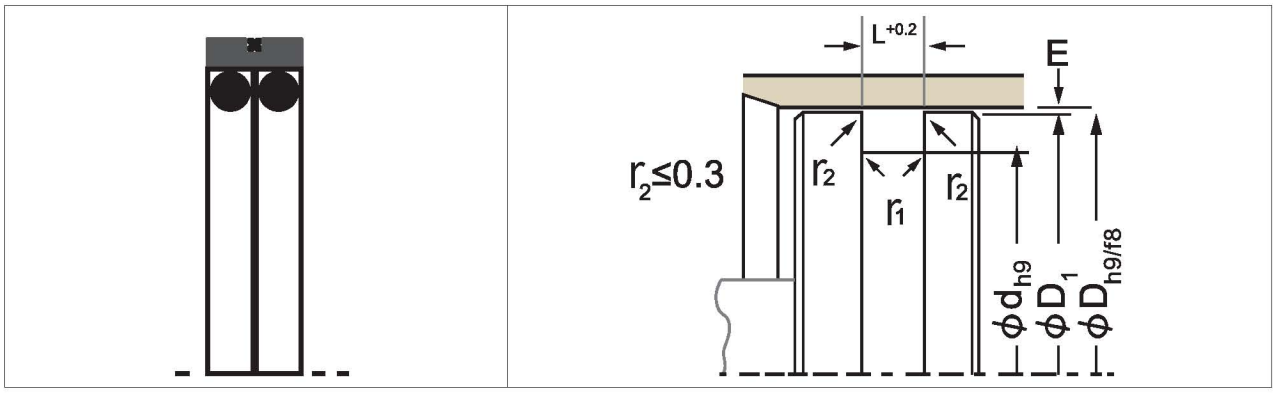

D	d	L	订货号
40	30	6.3	KR 00300
45	35	6.3	KR 00350
50	40	6.3	KR 00400
55	45	6.3	KR 00450
60	50	6.3	KR 00500
63	53	6.3	KR 00530
65	55	6.3	KR 00550
70	60	6.3	KR 00600
75	65	6.3	KR 00650
80	67	8.3	KR 00670
85	72	8.3	KR 00720
90	77	8.3	KR 00770
95	82	8.3	KR 00820
100	87	8.3	KR 00870
105	92	8.3	KR 00920
110	97	8.3	KR 00970
115	102	8.3	KR 01020
120	107	8.3	KR 01070
125	112	8.3	KR 01120
130	117	8.3	KR 0117A
135	117	12.3	KR 0117B
140	122	12.3	KR 01220
150	132	12.3	KR 01320
160	142	12.3	KR 01420
170	152	12.3	KR 01520

D	d	L	订货号
180	162	12.3	KR 01620
190	172	12.3	KR 01720
200	182	12.3	KR 01820
210	192	12.3	KR 01920
220	202	12.3	KR 02020
230	212	12.3	KR 02120
240	222	12.3	KR 02220
250	232	12.3	KR 02320
280	262	12.3	KR 02620
300	282	12.3	KR 02820
320	302	12.3	KR 03020
350	332	12.3	KR 03320
400	382	12.3	KR 03820
480	449	16.3	KR 04490

KR1

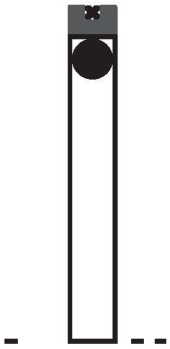

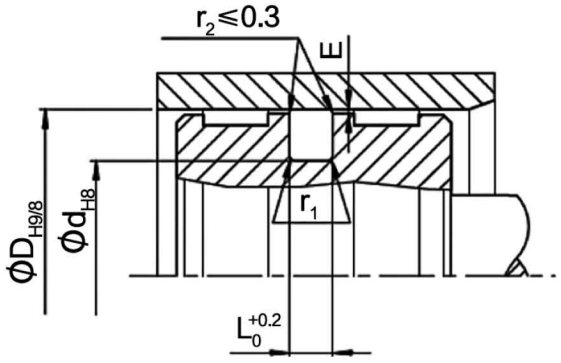

D	d	L	订货号
16	5	4.2	KR1 0016A
18	7	4.2	KR1 0018A
20	9	4.2	KR1 0020A
22	11	4.2	KR1 0022A
25	14	4.2	KR1 0025A
28	17	4.2	KR1 0028A
30	19	4.2	KR1 0030A
32	21	4.2	KR1 0032A
35	24	4.2	KR1 0035A
40	29	4.2	KR1 0040A
42	31	4.2	KR1 0042A
45	34	4.2	KR1 0045A
48	37	4.2	KR1 0048A
50	39	4.2	KR1 0050A
52	41	4.2	KR1 0052A
55	44	4.2	KR1 0055A
60	49	4.2	KR1 0060A
63	52	4.2	KR1 0063A
65	54	4.2	KR1 0065A
70	59	4.2	KR1 0070A
75	64	4.2	KR1 0075A
50	34.5	6.3	KR1 0050B
63	47.5	6.3	KR1 0063B
70	54.5	6.3	KR1 0070B
80	64.5	6.3	KR1 0080B

D	d	L	订货号
85	69.5	6.3	KR1 0085B
90	74.5	6.3	KR1 0090B
95	79.5	6.3	KR1 0095B
100	84.5	6.3	KR1 0100B
105	89.5	6.3	KR1 0105B
110	94.5	6.3	KR1 0110B
115	99.5	6.3	KR1 0115B
120	104.5	6.3	KR1 0120B
125	109.5	6.3	KR1 0125B
130	114.5	6.3	KR1 0130B

KR1

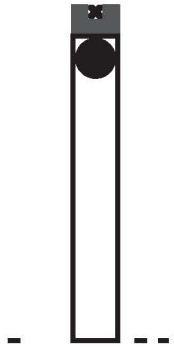

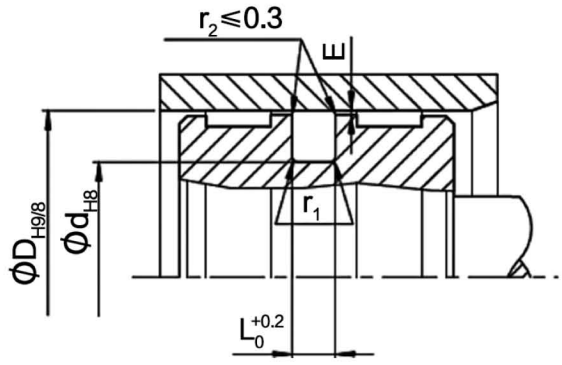

D	d	L	订货号
80	59	8.1	KR1 0080C
85	64	8.1	KR1 0085C
90	69	8.1	KR1 0090C
95	74	8.1	KR1 0095C
100	79	8.1	KR1 0100C
105	84	8.1	KR1 0105C
110	89	8.1	KR1 0110C
115	94	8.1	KR1 0115C
120	99	8.1	KR1 0120C
125	104	8.1	KR1 0125C
130	109	8.1	KR1 0130C
135	114	8.1	KR1 0135C
140	119	8.1	KR1 0140C
150	129	8.1	KR1 0150C
160	139	8.1	KR1 0160C
170	149	8.1	KR1 0170C
180	159	8.1	KR1 0180C
190	169	8.1	KR1 0190C
200	179	8.1	KR1 0200C
210	189	8.1	KR1 0210C
220	199	8.1	KR1 0220C
230	209	8.1	KR1 0230C
240	219	8.1	KR1 0240C
250	229	8.1	KR1 0250C
280	252	9.5	KR1 0280D

D	d	L	订货号
300	272	9.5	KR1 0300D
320	292	9.5	KR1 0320D
350	322	9.5	KR1 0350D
400	372	9.5	KR1 0400D
420	392	9.5	KR1 0420D
450	422	9.5	KR1 0450D
480	445	11.5	KR1 0480D
500	465	11.5	KR1 0500D

KH 活塞密封（泛塞封）

KH 型活塞密封圈是由聚四氟乙烯加铜粉材质制成的唇型圈，唇口中塞进弹簧。

优点：预压力持续作用于密封唇上，即使在零压情况下也不会产生泄漏，耐化学介质，良好的耐低温和耐高温性，低摩擦，无爬行现象。

注：产品颜色及外形应以实际产品为准。

如有其它要求请于本公司联系！

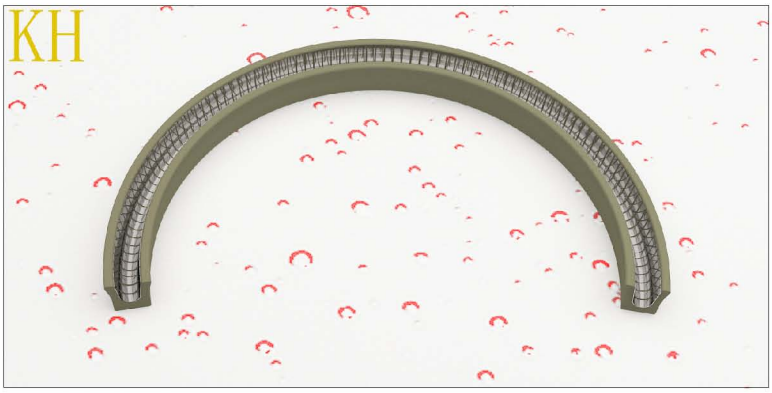

1. 材料参数说明

名 称	材 料	应用范围		
		温度	压力	速度
滑 环	PTFE 加填料	−150℃至+200℃	≤ 35Mpa	≤ 15m/s
弹 簧	不锈钢			

2. 表面粗糙度说明

单位：μm

表面粗糙度	滑动表面	沟槽底面	沟槽侧面
Ra	0.1---0.4	1.6	3.2
Rmax	≤ 2.5	≤ 10	≤ 16.0

3. 间隙尺寸说明

单位：mm

断面尺寸	≤ 2E 间隙尺寸			
	2Mpa	10Mpa	20Mpa	35Mpa
3.6	0.2	0.15	0.1	0.1
4.8	0.4	0.2	0.15	0.12
7.1	0.5	0.25	0.2	0.15
9.5	0.6	0.3	0.25	0.15

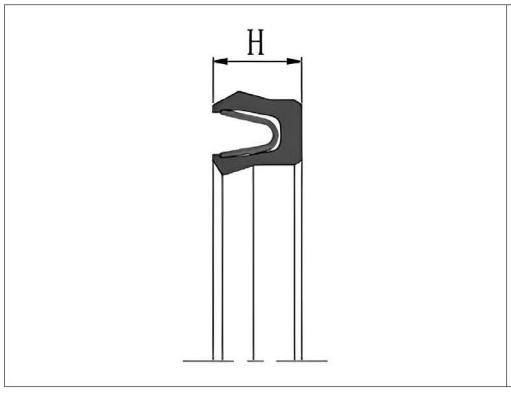

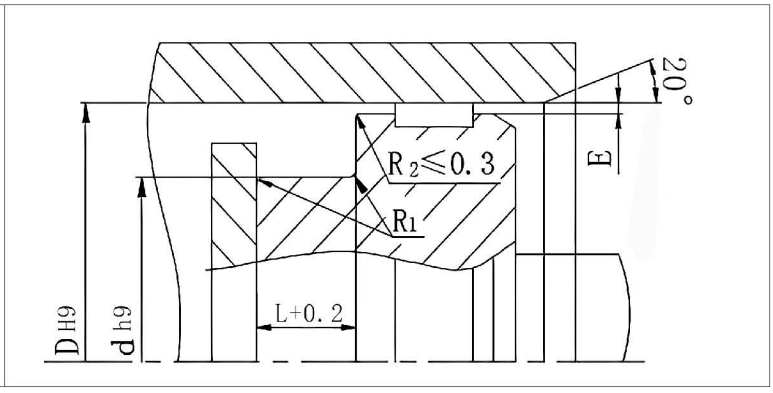

D	d	L	订货号
10	7.1	2.4	KH 00071
12	9.1	2.4	KH 00091
14	9.5	3.6	KH 00095
15	10.5	3.6	KH 00105
16	11.5	3.6	KH 00115
17	12.5	3.6	KH 00125
18	13.5	3.6	KH 00135
20	15.5	3.6	KH 00155
22	17.5	3.6	KH 00175
25	18.8	4.8	KH 00188
28	21.8	4.8	KH 00218
30	23.8	4.8	KH 00238
32	25.8	4.8	KH 00258
35	28.8	4.8	KH 00288
40	33.8	4.8	KH 00338
42	35.8	4.8	KH 00358
45	38.8	4.8	KH 00388
48	38.6	7.1	KH 00386
50	40.6	7.1	KH 00406
52	42.6	7.1	KH 00426
54	44.6	7.1	KH 00446
55	45.6	7.1	KH 00456
56	46.6	7.1	KH 00466
60	50.6	7.1	KH 00506
63	53.6	7.1	KH 00536

D	d	L	订货号
65	55.6	7.1	KH 00556
68	58.6	7.1	KH 00586
70	60.6	7.1	KH 00606
73	63.6	7.1	KH 00636
75	65.6	7.1	KH 00656
80	70.6	7.1	KH 00706
85	75.6	7.1	KH 00756
90	80.6	7.1	KH 00806
95	85.6	7.1	KH 00856
100	90.6	7.1	KH 00906
110	100.6	7.1	KH 01006
115	105.6	7.1	KH 01056
120	110.6	7.1	KH 01106
125	112.8	9.5	KH 01128
130	117.8	9.5	KH 01178
135	122.8	9.5	KH 01228
140	127.8	9.5	KH 01278
145	132.8	9.5	KH 01328
150	137.8	9.5	KH 01378
160	147.8	9.5	KH 01478
170	157.8	9.5	KH 01578
180	167.8	9.5	KH 01678
185	172.8	9.5	KH 01728
190	177.8	9.5	KH 01778
200	187.8	9.5	KH 01878

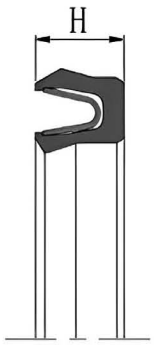

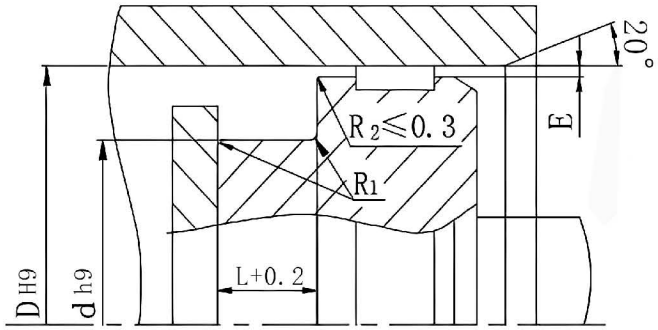

D	d	L	订货号
210	197.8	9.5	KH 01978
220	207.8	9.5	KH 02078
230	217.8	9.5	KH 02178
240	227.8	9.5	KH 02278
250	237.8	9.5	KH 02378
300	287.8	9.5	KH 02878
310	297.8	9.5	KH 02978
320	307.8	9.5	KH 03078
350	337.8	9.5	KH 03378
380	367.8	9.5	KH 03678
400	387.8	9.5	KH 03878
420	407.8	9.5	KH 04078
440	427.8	9.5	KH 04278
450	437.8	9.5	KH 04378
480	467.8	9.5	KH 04678
500	487.8	9.5	KH 04878
520	507.8	9.5	KH 05078
530	517.8	9.5	KH 05178
540	527.8	9.5	KH 05278
550	537.8	9.5	KH 05378
560	547.8	9.5	KH 05478
580	567.8	9.5	KH 05678
600	587.8	9.5	KH 05878

D	d	L	订货号

KB 活塞组合密封

KB 型活塞密封圈 . 它由一个异形滑环和一个方型橡胶体组成。

优点：低摩擦、耐磨损、抗挤压、滑环有良好延展性和还原性。
良好的抗挤出性和贴密性，低速时也能平稳运行。

注：产品颜色及外形应以实际产品为准。
如有其它要求请于本公司联系！

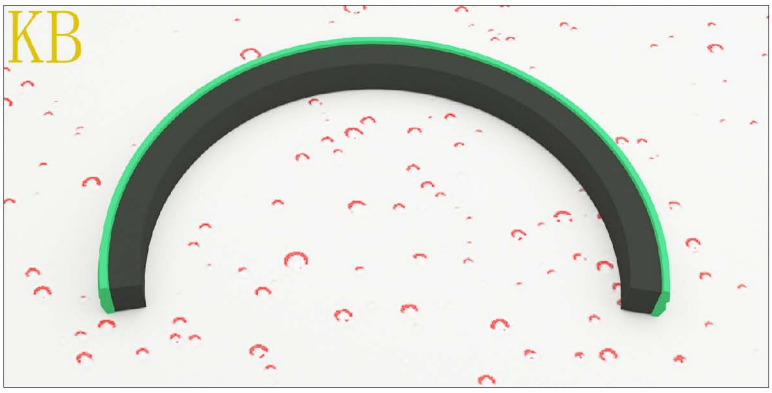

1. 材料参数说明

名 称	材 料	应用范围		
		温度	压力	速度
滑 环	改性聚氨酯	-35℃至+100℃	≤ 30Mpa	≤ 0.5m/s
橡胶体	NBR			

2. 表面粗糙度说明

单位：μm

表面粗糙度	滑动表面	沟槽底面	沟槽侧面
Ra	0.03---0.3	1.8	3.2
Rmax	≤ 2.5	≤ 10	≤ 16.0

3. 间隙尺寸说明

单位：mm

断面尺寸	≤ 2E 间隙尺寸		
	16Mpa	25Mpa	32Mpa
4.2	0.4	0.35	—
6.3	0.45	0.4	—
8.1	0.5	0.45	0.35

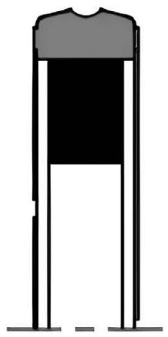

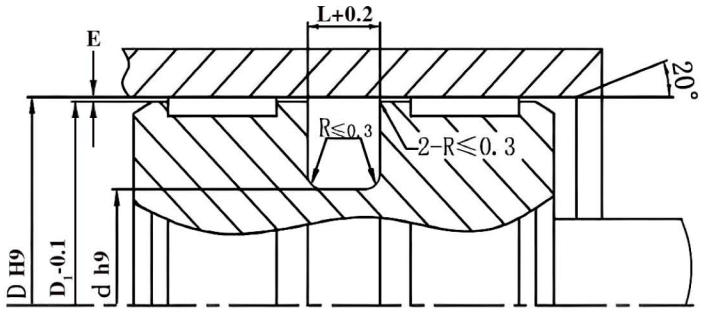

D	d	L	D_1	订货号
32	24.5	3.2	31.7	KB 00245
32	21	4.2	31.7	KB 00210
40	32.5	3.2	39.7	KB 00325
40	29	4.2	39.7	KB 00290
45	34	4.2	44.7	KB 00340
45	32	6.3	44.6	KB 00320
50	39	4.2	49.7	KB 00390
50	34.5	6.3	49.6	KB 00345
55	39.5	6.3	54.6	KB 00395
60	49	4.2	59.7	KB 00490
60	44.5	6.3	59.6	KB 00445
63	52	4.2	62.7	KB 00520
63	47.5	6.3	62.6	KB 00475
63	50	6.3	62.6	KB 00500
65	52	6.3	64.6	KB 0052A
65	49.5	6.3	64.7	KB 00495
70	59	4.2	69.7	KB 00590
70	54.5	6.3	69.6	KB 00545
70	57	6.3	69.6	KB 00570
75	59.5	6.3	74.6	KB 00595
75	62	6.3	74.6	KB 00620
80	69	4.2	79.7	KB 00690
80	64.5	6.3	79.6	KB 00645
85	71.5	6.3	84.6	KB 00715

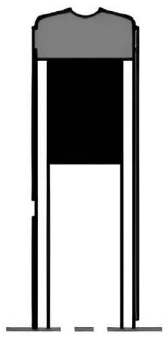

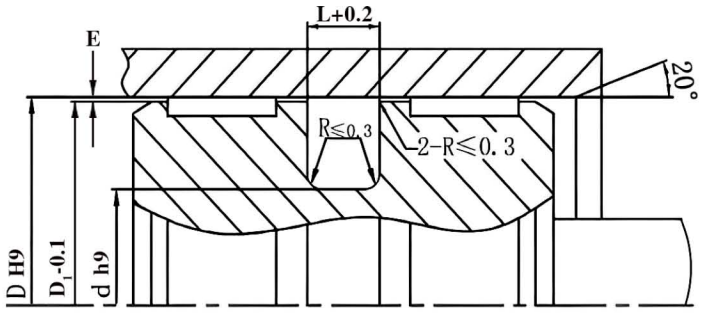

D	d	L	D_1	订货号
85	69.5	6.3	84.7	KB 00695
85	71.5	6.3	84.6	KB 00715
90	74.5	6.3	89.6	KB 00745
90	69	8.1	89.5	KB 0069A
90	69	10.5	89.5	KB 0069B
95	79.5	6.3	94.6	KB 00795
100	84.5	6.3	99.6	KB 00845
100	86.5	6.3	99.6	KB 00865
100	79	8.1	99.5	KB 00790
105	84.5	6.3	104.6	KB 00845
105	89.5	6.3	104.6	KB 00895
110	89	8.1	109.5	KB 00089
115	94	8.1	114.5	KB 00094
120	99	8.1	119.5	KB 00099
125	109.5	6.3	124.5	KB 01095
125	104	8.1	124.5	KB 00104
140	119	8.1	139.5	KB 00119
160	139	8.1	159.5	KB 00139
180	159	8.1	179.5	KB 00159
200	179	8.1	199.5	KB 00179

KC 活塞组合密封

KC 型活塞密封件是由一个开口式滑环和一个方形密封体组成。

优点：摩擦系数小，抗击压力性能良好，因滑环是开口式，安装使用方便。

注：产品颜色及外形应以实际产品为准。
如有其它要求请于本公司联系！

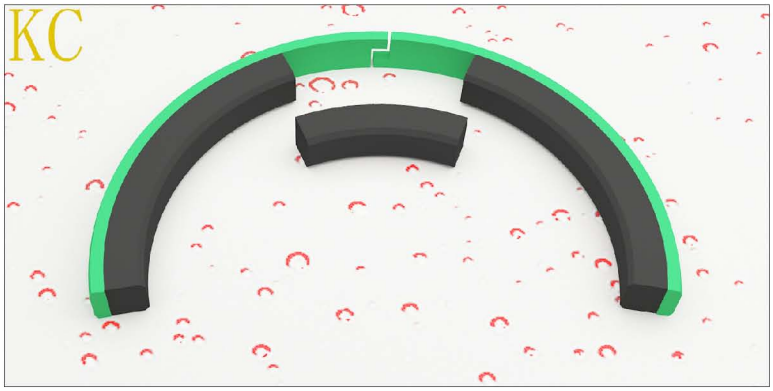

1. 材料参数说明

名 称	材 料	应用范围		
		温度	压力	速度
滑 环	填充改性热塑性材料	−35℃至+110℃	≤ 50Mpa	≤ 1m/s
橡胶体	NBR			

2. 表面粗糙度说明

单位：μm

表面粗糙度	滑动表面	沟槽底面	沟槽侧面
Ra	0.1−−−0.4	1.6	3.2
Rmax	≤ 2.5	≤ 10	≤ 16.0

3. 间隙尺寸说明

单位：mm

断面尺寸	≤ 2E 间隙尺寸			
	16Mpa	25Mpa	32Mpa	40Mpa
4.2	0.6	0.5	0.4	0.35
6.3	0.8	0.6	0.5	0.45
8	0.9	0.8	0.7	0.6

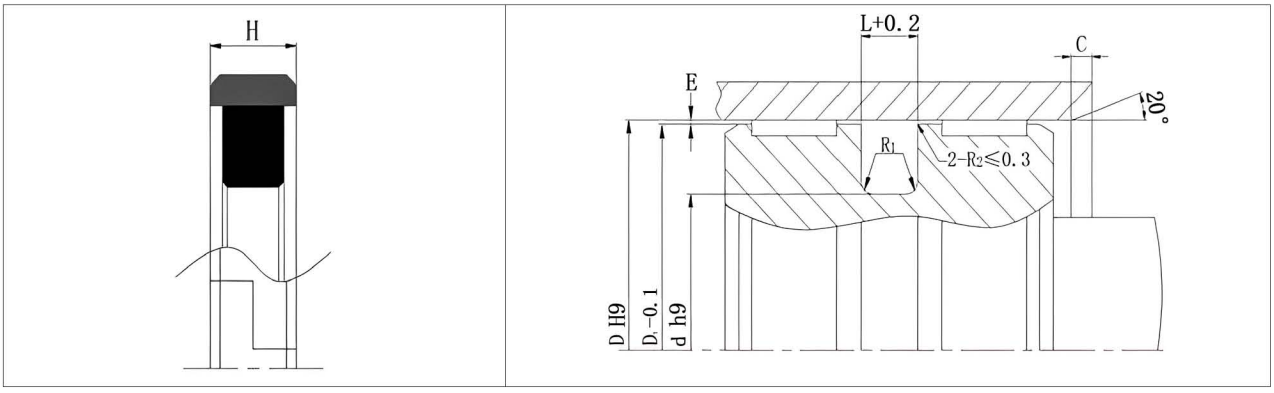

D	d	L	D_1	订货号
32	21	4.2	31.3	KC 00210
40	29	4.2	39.3	KC 00290
40	26.3	5.8	39.2	KC 00263
50	34.5	6.3	49	KC 00345
50	39	4.2	49.3	KC 00390
60	41.7	7	59.2	KC 00417
60	49	4.2	59.3	KC 00490
63	44.7	7	62.2	KC 00447
63	47.5	6.3	62	KC 00475
63	52	4.2	62.2	KC 00520
70	51.7	7	69.2	KC 00517
70	59	4.2	69.3	KC 00590
75	54	8	74.2	KC 00540
80	59	8	79	KC 00591
80	64.5	6.3	79	KC 00645
85	64	8	84	KC 00640
90	69	8	89	KC 00690
90	74.5	6.3	89	KC 00745
95	74	8	94	KC 00740
100	79	8	99	KC 00790
100	84.5	6.3	99	KC 00845
105	84	8	103.8	KC 00840
110	89	8	108.8	KC 00890
110	94.5	6.3	109	KC 00945

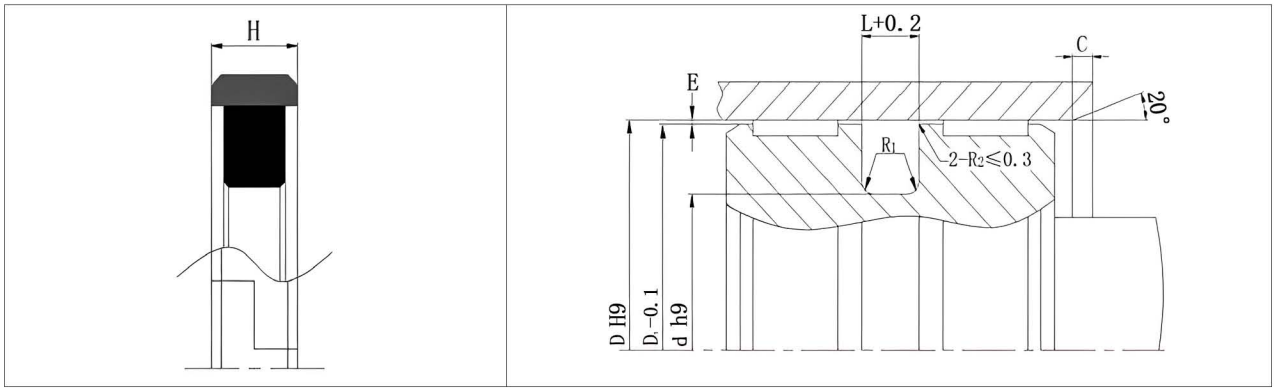

D	d	L	D_1	订货号
115	94	8	113.8	KC 00940
120	99	8	118.8	KC 00990
125	104	8	123.8	KC 01040
125	109.5	6.3	124	KC 01095
130	109	8	128.8	KC 01090
135	119.5	6.3	134	KC 01195
135	114	8	133.8	KC 01140
140	119	8	138.8	KC 01190
145	124	8	143.8	KC 01240
150	129	8	148.8	KC 01290
160	139	8	158.8	KC 01390
165	144	8	163.8	KC 01440
170	149	8	168.8	KC 01490
175	154	8	173.8	KC 01540
180	159	8	178.8	KC 01590
190	169	8	188.8	KC 01690
200	179	8	198.8	KC 01790

KW 型五组合活塞密封

KW 型活塞密封件，由一个橡胶异形滑环和两个挡圈及两个导向环组成。

优点：挡圈提高滑环抗压力，导向环起到支撑和导向作用，导向和密封功能是由密封件本身在极小空间内完成。

注：产品颜色及外形应以实际产品为准。
如有其它要求请于本公司联系！

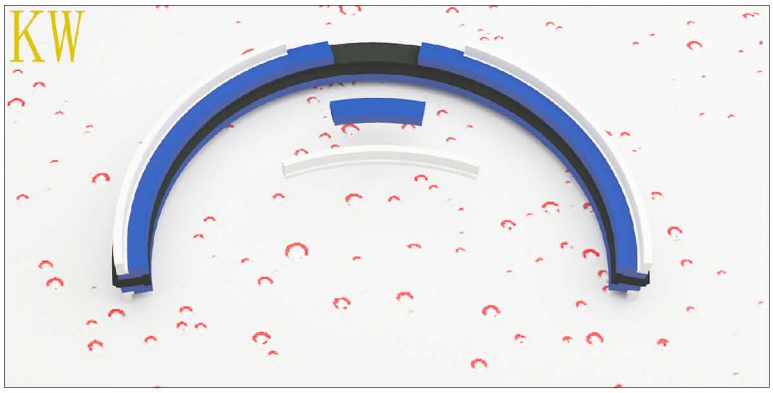

1. 材料参数说明

名 称	材 料	应用范围		
		温度	压力	速度
滑 环	NBR	−35℃至+100℃	≤ 40Mpa	≤ 0.5m/s
挡 圈	聚酯弹性体			
导向环	热塑性材料			

2. 表面粗糙度说明

单位：μm

表面粗糙度	滑动表面	沟槽底面	沟槽侧面
Ra	0.1−−−0.4	1.6	3.2
Rmax	≤ 4	≤ 10	≤ 16

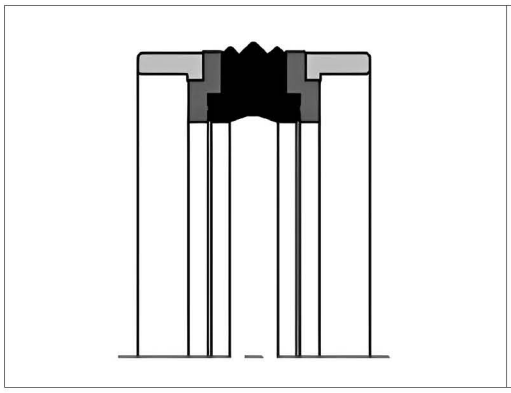

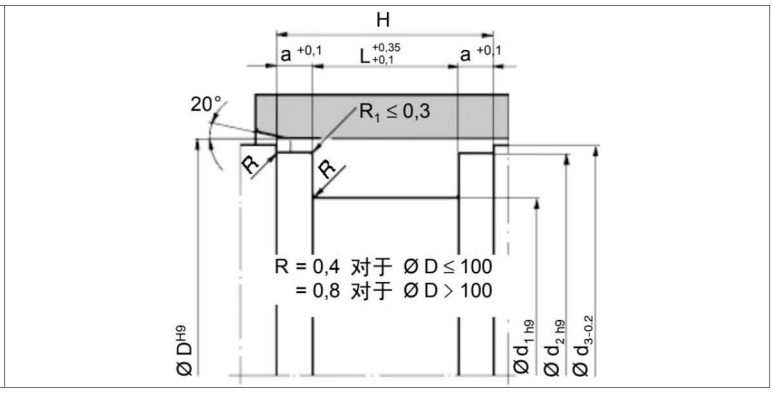

D	d_1	d_2	d_3	H	L	a	订货号
30	21	27	29	17.7	13.5	2.1	KW 00210
32	22	28	31	20.7	15.5	2.6	KW 00220
40	24	35.4	38.5	31.1	18.4	6.35	KW 00240
40	30	35.4	38.5	29.1	16.4	6.35	KW 00300
45	35	40.4	43.5	29.1	16.4	6.35	KW 00350
50	34	45.4	48.5	31.1	18.4	6.35	KW 0034A
50	34	46	49	26.7	20.5	3.1	KW 0034B
50	38	46	48.5	28.9	20.5	4.2	KW 00380
55	39	50.36	53.5	31.1	18.4	6.35	KW 00390
60	44	55.4	58.5	31.1	18.4	6.35	KW 0044A
60	44	56	59	26.7	20.5	3.1	KW 0044B
60	48	56	58.5	28.9	20.5	4.2	KW 00480
63	47	58.4	61.5	32.1	19.4	6.35	KW 0047A
63	47	58.4	61.5	31.1	18.4	6.35	KW 0047B
63	47	59	62	26.7	20.5	3.1	KW 0047C
65	49	61	64	26.7	20.5	3.1	KW 00490
65	50	60.4	63.5	31.1	18.4	6.35	KW 00500
70	58	66	68.5	28.9	20.5	4.2	KW 00580
70	50	64.2	68.3	35.1	22.4	6.35	KW 0050A
70	54	66	69	26.7	20.5	3.1	KW 00540
75	55	69.2	73.3	35.1	22.4	6.35	KW 00550
80	60	74.15	78.3	35.1	22.4	6.35	KW 00600
80	62	76	79	29.7	22.5	3.6	KW 00620
80	66	76	78.5	32.9	22.5	5.2	KW 00660

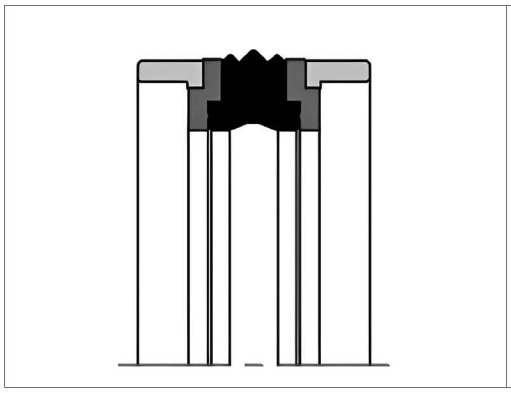

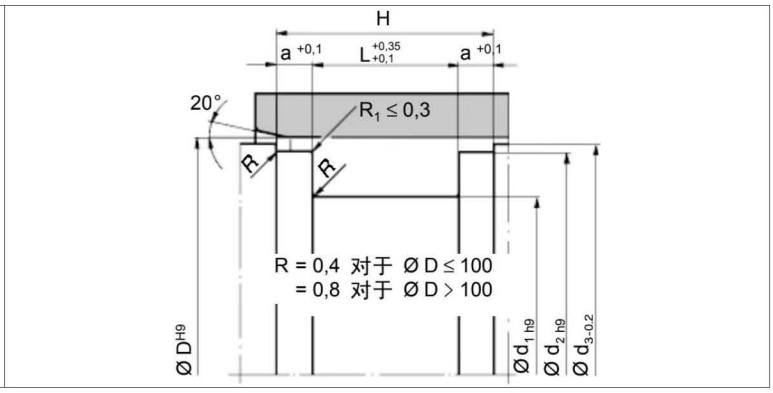

D	d_1	d_2	d_3	H	L	a	订货号
85	65	79.3	83.3	35.1	22.4	6.35	KW 00650
90	70	84.15	88.3	35.1	22.4	6.35	KW 00700
95	75	89.15	93.3	35.1	22.4	6.35	KW 00750
100	75	93.15	98	35.1	22.4	6.35	KW 0075A
105	80	98.1	103	35.4	22.4	6.5	KW 00800
110	85	103.1	108	35.1	22.4	6.35	KW 00850
115	90	108.1	113	35.1	22.4	6.35	KW 00900
120	95	113.1	118	35.1	22.4	6.35	KW 00950
125	100	118.1	123	38.1	25.4	6.35	KW 01000
130	105	122.6	127.5	44.4	25.4	9.5	KW 01050
140	115	132.6	137.5	44.4	25.4	9.5	KW 01150
140	115	133	138	38.1	25.4	6.35	KW 0115A
145	120	137.6	142.5	44.4	25.4	9.5	KW 01200
150	125	142.6	147.5	44.4	25.4	9.5	KW 01250
160	135	152.6	157.5	44.4	25.4	9.5	KW 01350
165	140	157.6	162.5	44.4	25.4	9.5	KW 01400
170	145	161.7	167.1	50.8	25.4	12.7	KW 01450
180	150	172.95	177.87	48.1	35.4	6.35	KW 01500
180	155	171.7	177.1	50.8	25.4	12.7	KW 01550
190	165	181.7	187	50.8	25.4	12.7	KW 01900

KV 活塞组合密封

KV 型密封圈是由多个 V 型滑环和一个支撑环一个档圈组成。

优点：针对机械使用时介质和温度的范围，可选择不同的橡胶材质加以调节。抗撕裂，耐摩擦，易起动。

注：产品颜色及外形应以实际产品为准。
如有其它要求请于本公司联系！

1. 材料参数说明

名 称	材 料	应用范围		
		温度	压力	速度
挡 圈	NBR (FKM)	−35℃至+100℃	≤ 45Mpa	≤ 0.5m/s
V 型滑环				
支撑环	POM			

2. 表面粗糙度说明

单位：μm

表面粗糙度	滑动表面	沟槽底面	沟槽侧面
Ra	0.05−−−0.3	1.6	3
Rmax	≤ 2.5	≤ 6.3	≤ 15

3. 间隙尺寸说明

单位：mm

断面尺寸	≤ 2E 间隙尺寸			
	16Mpa	25Mpa	32Mpa	40Mpa
> 200	0.5	0.35	0.3	0.25

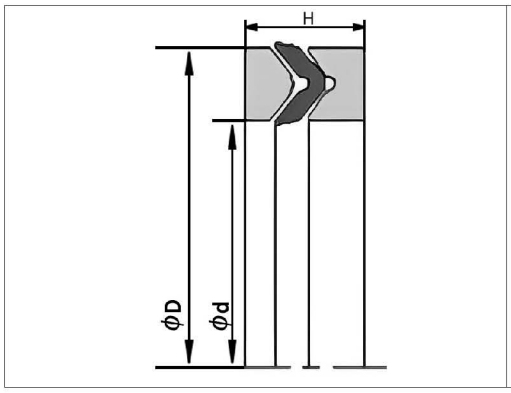

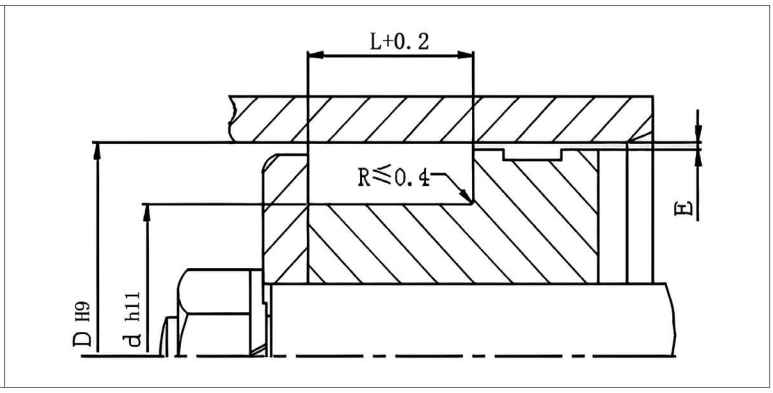

D	d	H	L	订货号
20	10	9	9.3	KV 00010
25	15	9	9.3	KV 00015
30	20	9	9.3	KV 00020
40	25	11	11.5	KV 00025
45	30	11	11.5	KV 00030
50	35	11	11.5	KV 00035
55	40	11	11.5	KV 00040
60	45	11	11.5	KV 00045
63	48	12.5	13	KV 00048
70	50	14.5	15.2	KV 00050
80	60	14.5	15.2	KV 00060
90	70	20.5	21.2	KV 00070
100	80	20.5	21.2	KV 00080
110	90	20.5	21.2	KV 00090
115	95	20.5	21.2	KV 00095
125	100	25.1	25.8	KV 00100
140	115	25.1	25.8	KV 00115
150	120	28	29	KV 00120
160	130	28	29	KV 00130
180	150	30.5	31.5	KV 00150
200	170	32.5	33.5	KV 00170

KY 型活塞密封

KY 型密封是活塞用的一种唇型密封。

优点：耐摩擦、抗挤压、压缩永久变形小，回弹性好，产品在动态和静态情况下都有良好密封性能。

注：产品颜色及外形应以实际产品为准。
如有其它要求请于本公司联系！

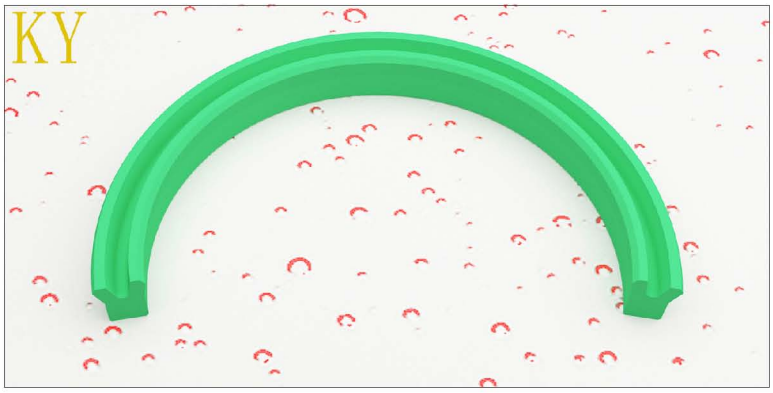

1. 材料参数说明

名 称	材 料	应用范围		
		温度	压力	速度
KY	PU	−45℃至+110℃	≤ 40Mpa	≤ 0.5m/s

2. 表面粗糙度说明

单位：μm

表面粗糙度	滑动表面	沟槽底面	沟槽侧面
Ra	0.1−−−0.4	1.6	3.2
Rmax	≤ 4.0	≤ 10	≤ 16.0

3. 间隙尺寸说明

单位：mm

断面尺寸（D/2−d/2）	≤ 2E 间隙尺寸			
	16Mpa	25Mpa	32Mpa	40Mpa
5	0.5	0.4	0.35	—
7.5	0.55	0.45	0.4	0.35
10	0.6	0.5	0.45	0.4
12.5	0.65	0.55	0.5	0.45

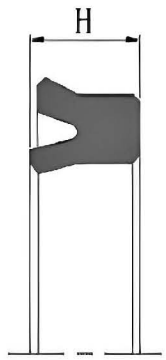

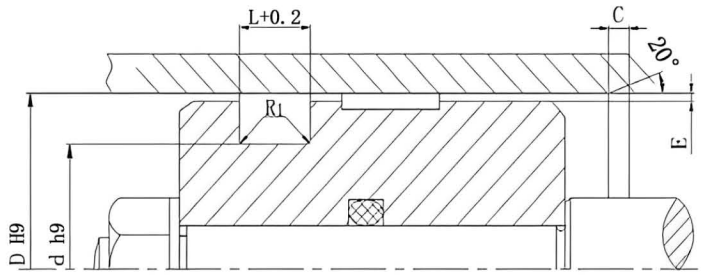

D	d	H	L	订货号
20	12	4.2	4.7	KY 0012A
20	12	5.7	6.3	KY 0012B
20	10	6	7	KY 00010
22	12	8	9	KY 0012C
24	16	5.7	6.3	KY 00016
25	15	7.3	8	KY 00015
25	17	4.5	5	KY 0017A
25	17	5.7	6.3	KY 0017B
25	18	5	5.6	KY 00018
25	15	6	7	KY 0015A
27	20	7	8	KY 0020A
28	20	7	8	KY 0020B
30	20	5	5.7	KY 0020C
30	20	6	7	KY 0020D
32	22	7.3	8	KY 00022
32	24	5.7	6.3	KY 00024
32	25	5	5.6	KY 00025
34	22	8.5	9.5	KY 0022A
35	25	6	6.8	KY 0025A
35	25	7.3	8	KY 0025B
35	25	6	7	KY 0025C
39	29	7.3	8	KY 00029
40	28	10	11	KY 00280
40	30	7.3	8	KY 0030A

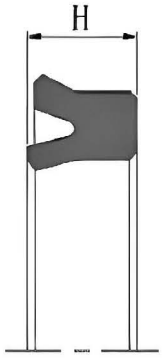

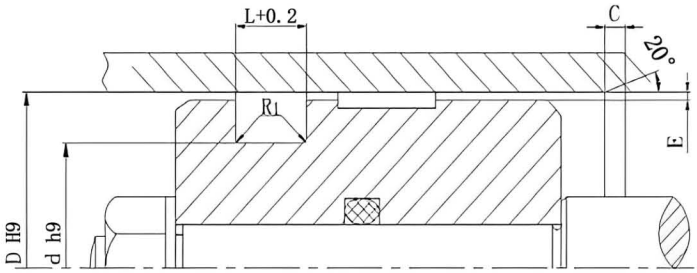

D	d	H	L	订货号
40	30	10	11	KY 0030B
40	30	6	7	KY 0030C
40	32	5.7	6.3	KY 00320
40	33	8	9	KY 0033A
43	33	7.3	8	KY 0033B
45	35	7.3	8	KY 0035A
45	35	6	7	KY 0035B
45	30	9	10	KY 0030D
45	30	10	11	KY 0030E
50	35	9	10	KY 0035C
50	35	10	11	KY 0035D
50	35	11.4	12.5	KY 0035E
50	40	6	7	KY 0040A
50	40	7.3	8.3	KY 0040B
50	40	9	10	KY 0040C
50	40	9.5	10.5	KY 0040D
50	40	10	11	KY 0040E
52	42	7.3	8	KY 0042B
54	44	5.5	6.1	KY 0044A
54	44	7.3	8	KY 0044B
55	45	6	7	KY 0045A
55	45	7.3	8	KY 0045B
56	45	7	8	KY 0045C
57	41	11.4	12.5	KY 00410

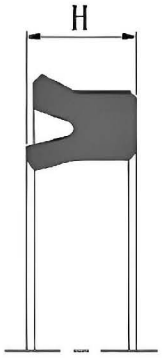

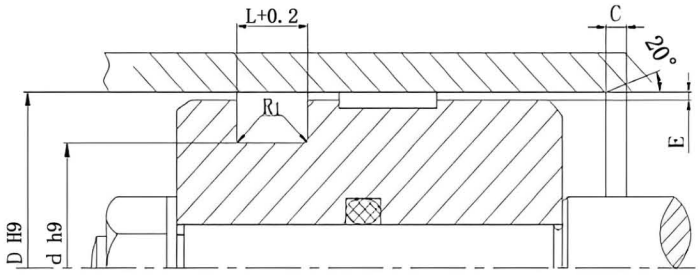

D	d	H	L	订货号
60	45	9	10	KY 0045D
60	45	10	11	KY 0045E
60	50	6	7	KY 0050A
60	50	7.3	8	KY 0050B
60	50	10	11	KY 0050C
63	48	8.6	9.5	KY 0048A
63	48	9	10	KY 0048B
63	48	10	11	KY 0048C
63	48	11.4	12.5	KY 0048D
63	53	6	7	KY 0053A
63	53	7.3	8	KY 0053B
63	55	5.7	6.3	KY 0055A
65	50	10	11	KY 0050D
65	55	6	7	KY 0055B
65	55	7.3	8	KY 0055C
67	57	7.3	8	KY 00570
68	58	9.5	10.5	KY 00580
70	50	12	13	KY 0050E
70	55	9	10	KY 0055D
70	55	10	11	KY 0055E
70	60	7.5	8.2	KY 0060B
70	60	10	11	KY 0060C
70	60	12	13	KY 0060D
71	61	6	7	KY 00610

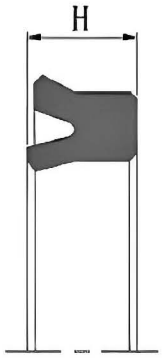

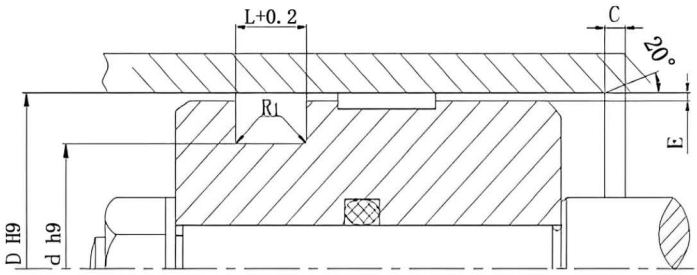

D	d	H	L	订货号
75	55	12	13	KY 0055F
75	60	10	11	KY 0060E
75	63	8.7	9.5	KY 00630
75	65	6	7	KY 0065A
80	60	12	13	KY 0060F
80	60	14.5	16	KY 0060G
80	65	8.6	9.5	KY 0065B
80	65	9	10	KY 0065C
80	65	10	11	KY 0065D
80	65	11.4	12.5	KY 0065E
80	70	6	7	KY 0070A
80	70	6.7	7.5	KY 0070B
80	70	8	9	KY 0070C
80	70	12	13	KY 0070D
85	65	12	13	KY 0065F
85	70	9	10	KY 0070E
85	70	10	11	KY 0070F
85	75	6	7	KY 0075A
85	75	8	9	KY 0075B
90	70	12	13	KY 0070G
90	75	9	10	KY 0075C
90	75	10	11	KY 0075D
90	75	11.4	12.5	KY 0075E

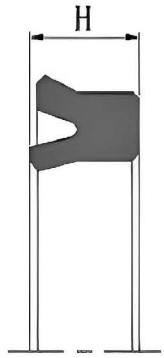

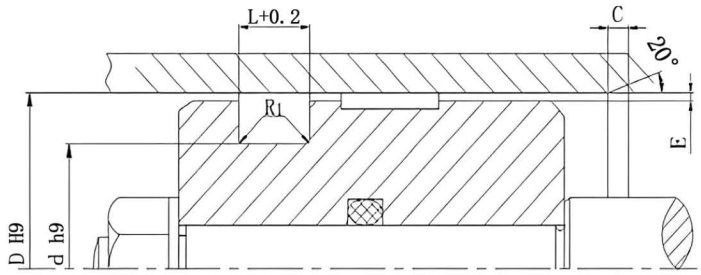

D	d	H	L	订货号
90	80	6	7	KY 0080A
95	80	10	11	KY 0080B
95	80	11.4	12.5	KY 0080C
100	80	12	13	KY 0080D
100	80	14.5	16	KY 0080E
100	85	9	10	KY 0085A
100	85	10	11	KY 0085B
100	85	11.4	12.5	KY 0085C
100	88	9.5	10.5	KY 00880
100	90	6.7	7.5	KY 0090A
105	85	12	13	KY 0085D
105	90	9	10	KY 0090B
110	90	8	9	KY 0090C
110	90	12	13	KY 0090D
110	90	13	14	KY 0090E
110	90	15	16.5	KY 0090F
115	95	12	13	KY 00950
115	98	14.5	16	KY 00980
120	100	12	13	KY 0100A
120	105	9	10	KY 0105A
125	100	18.2	20	KY 0100B
125	105	12	13	KY 0105B
125	105	14.5	16	KY 0105C
125	105	15	16	KY 0105D

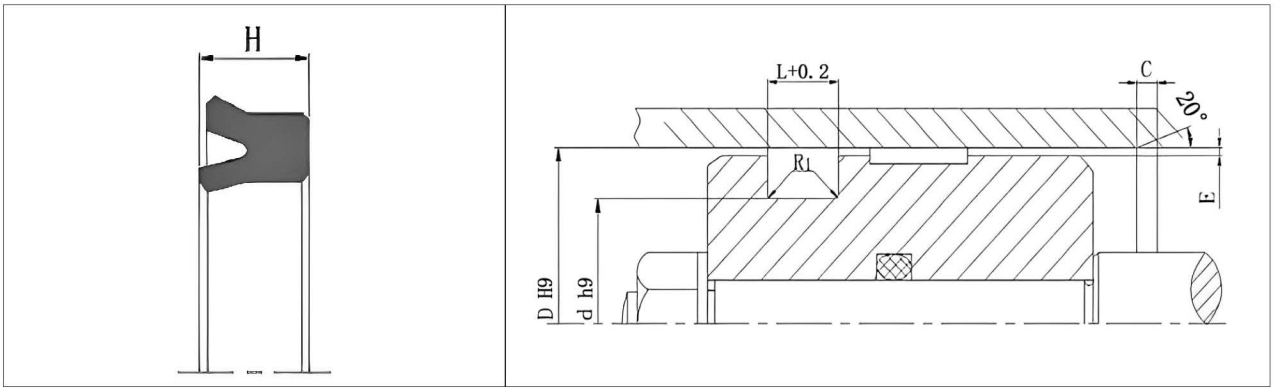

D	d	H	L	订货号
125	110	9	10	KY 0110A
125	110	9.6	10.6	KY 0110B
130	110	12	13	KY 0110C
130	110	15	16	KY 0110D
130	115	9	10	KY 0115A
135	115	12	13	KY 0115B
140	115	18	19	KY 0115C
140	120	12	13	KY 0120A
140	120	15	16	KY 0120B
140	125	9	10	KY 0125A
145	125	12	13	KY 0125B
145	115	18	20	KY 0115D
150	125	19	20	KY 0125C
150	130	12	13	KY 0130A
150	130	15	16	KY 0130B
150	135	9	10	KY 0135A
155	140	9	10	KY 0140A
160	135	18.2	20	KY 0135B
160	135	19	20	KY 0135C
160	140	12	13	KY 0140B
160	140	14.5	16	KY 0140C
160	145	9	10	KY 0145A
165	140	19	20	KY 0140D
165	150	9	10	KY 0150A

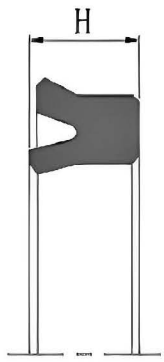

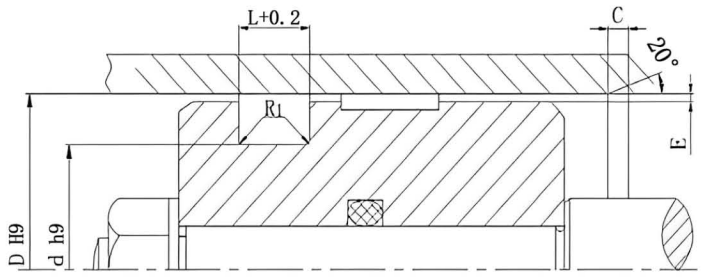

D	d	H	L	订货号
170	145	19	20	KY 0145B
170	150	12	13	KY 0150B
170	155	9	10	KY 0155A
175	160	9	10	KY 0160A
180	150	18	20	KY 0150C
180	155	12	13	KY 0155B
180	155	19	20	KY 0155C
180	160	12	13	KY 0160B
180	160	16	17	KY 0160C
180	165	9	10	KY 0165A
190	165	19	20	KY 0165B
190	170	12	13	KY 0190A
190	175	9	10	KY 0190B
200	175	19	20	KY 0200A
200	180	12	13	KY 0200B
200	185	9.6	10.6	KY 0200C
200	170	22.7	25	KY 00170
200	175	18.2	20	KY 00175
205	180	19	20	KY 00180
210	190	12	13	KY 00190
215	190	16	17	KY 0190A
220	200	12	13	KY 0200A
220	200	15	16.5	KY 0200B
224	204	12	13	KY 00204

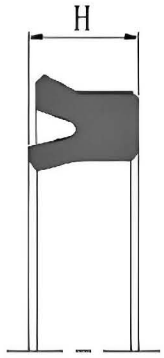

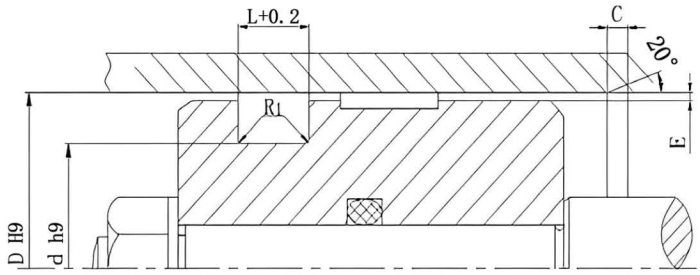

D	d	H	L	订货号
225	205	12	13	KY 0205A
230	205	20	21	KY 0205B
240	220	12	13	KY 00220
240	215	15	16.5	KY 00215
250	230	12	13	KY 00230
250	220	22.7	25	KY 0220A
250	225	18.2	20	KY 00225
250	230	15	16.5	KY 0230A
255	230	18	19	KY 0230B
260	235	16	17	KY 00235
270	250	12	13	KY 00250
270	240	22.5	25	KY 00240
280	255	19	20	KY 00255
290	265	16	17	KY 00265
300	270	19	20	KY 00270
310	280	22.7	25	KY 00280
320	290	20	22	KY 00290
320	290	24	25	KY 0290A
360	330	22	24	KY 00330
380	350	24	25	KY 00350

KZ- 金属涨环

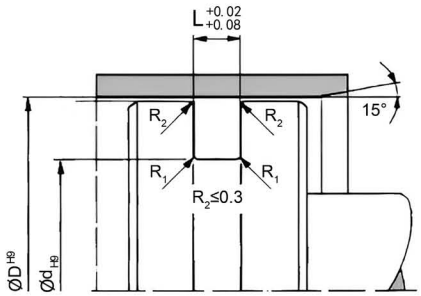

一、金属活塞涨环密封的主要优点有以下几个方面：

产品可订制

1) 耐高压。因材质及密封原理的不同，普通材质的密封件在油压为 60MPa 左右时，将会被击穿，无法密封。而应用金属活塞环密封则可以承受 100 MPa 以下的高压。
2) 耐高温。金属活塞环材质为合金铸铁，有很好的散热能力，可以将热量通过油液或缸筒散发出去，因此可以承受 200℃左右的高温。
3) 速度高。因金属活塞环密封时，缸筒内壁与金属活塞环外圆面很容易形成油膜。而组合密封是利用弹性体的张力将纤维材料挤压到缸筒内壁上，因此表面速度无法达到与金属活塞环一致。
4) 特殊过油孔工况。在某些特殊场合应用的液压缸，在工作时需要活塞上的密封件通过缸筒内壁上的油路孔。此时，为了避免密封件在经过油路孔时造成磨损，采用金属活塞环密封。
5) 采用金属活塞环密封，可以彻底解决狄塞尔效应对密封件密封性能的影响。因为气泡在破裂时发生的短暂脉冲压力对金属活塞环的密封性能影响很小。

二、金属活塞涨环与普通材质密封件相比

其缺点是不能用于保持高压静止状态的工作场合中。另外，其内泄漏量一般稍大于组合密封件。

名 称	材质	应用范围		
		温度	压力	速度
KZ 金属涨环	铜铬钼合金铸造	200℃	≤ 100Mpa	≤ 10m/s

D	d	L	订货号
160	145	6	KZ 0160
170	155	6	KZ 0170
180	165	6	KZ 0180
190	175	6	KZ 0190
200	185	6	KZ 0200
210	195	6	KZ 0210
220	205	6	KZ 0220
230	215	6	KZ 0230

D	d	L	订货号
240	225	6	KZ 0240
250	235	7	KZ 0250
260	245	7	KZ 0260
270	255	7	KZ 0270
280	265	7	KZ 0280
290	275	7	KZ 0290
300	285	7	KZ 0300
310	295	7	KZ 0310

ZL 活塞杆密封（斯特封）

ZL 型密封圈 . 是由一个阶梯滑环和一个橡胶 O 型圈组成。

优点：低摩擦、耐磨损、抗挤压，较高的抗压能力和耐压稳定性，耐冲击，易起动，无爬行现象。

注：产品颜色及外形应以实际产品为准。
如有其它要求请于本公司联系！

1. 材料参数说明

名 称	材 料	应用范围		
		温度	压力	速度
滑 环	PTFE 加填料	−35℃至+100℃	≤ 40Mpa	≤ 4m/s
O-ring	NBR(FKM)			

2. 表面粗糙度说明

单位：μm

表面粗糙度	滑动表面	沟槽底面	沟槽侧面
Ra	0.1---0.4	1.6	3.2
Rmax	≤ 2.5	≤ 10	≤ 16

3. 间隙尺寸说明

单位：mm

断面尺寸	≤ 2E 间隙尺寸			
	16Mpa	25Mpa	32Mpa	40Mpa
3.2	0.45	0.3	—	—
4.2	0.5	0.35	0.3	—
6.3	0.55	0.4	0.35	0.3
8.1	0.6	0.45	0.4	0.4

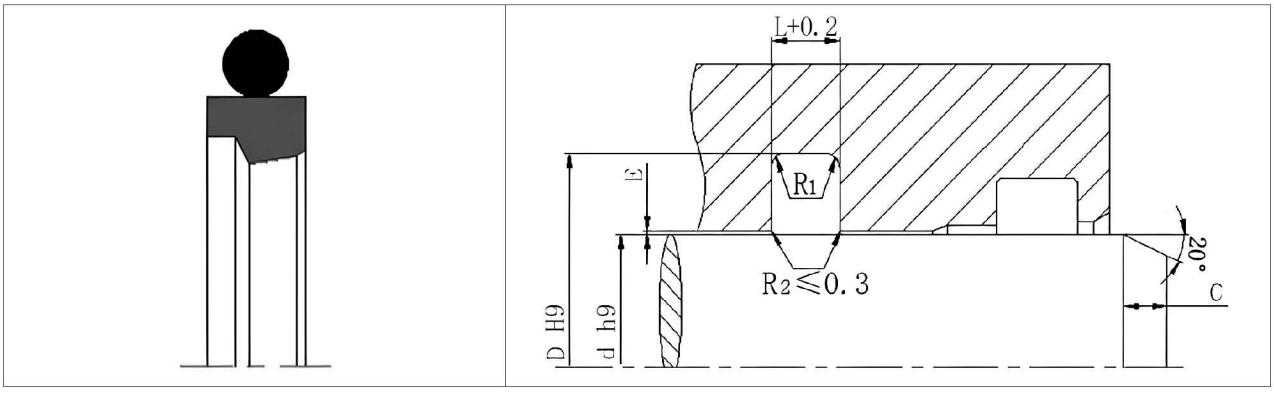

d	D	L	订货号
5	9.9	2.2	ZL 00005
7	11.9	2.2	ZL 00007
8	15.3	3.2	ZL 00008
10	17.3	3.2	ZL 00100
12	19.3	3.2	ZL 00120
14	21.3	3.2	ZL 00140
15	22.3	3.2	ZL 00150
16	23.3	3.2	ZL 00160
18	25.3	3.2	ZL 00180
20	30.7	4.2	ZL 00200
22	32.7	4.2	ZL 00220
24	34.7	4.2	ZL 00240
25	35.7	4.2	ZL 00250
26	36.7	4.2	ZL 00260
28	38.7	4.2	ZL 00280
30	40.7	4.2	ZL 00300
32	42.7	4.2	ZL 00320
35	45.7	4.2	ZL 00350
36	46.7	4.2	ZL 00360
37	47.7	4.2	ZL 00370
38	53.1	6.3	ZL 00380
40	55.1	6.3	ZL 00400
42	57.1	6.3	ZL 00420
45	60.1	6.3	ZL 00450
48	63.1	6.3	ZL 00480

d	D	L	订货号
50	65.1	6.3	ZL 00500
52	67.1	6.3	ZL 00520
55	70.1	6.3	ZL 00550
56	71.1	6.3	ZL 00560
60	75.1	6.3	ZL 00600
63	78.1	6.3	ZL 00630
65	80.1	6.3	ZL 00650
70	85.1	6.3	ZL 00700
75	90.1	6.3	ZL 00750
80	95.1	6.3	ZL 00800
85	100.1	6.3	ZL 00850
90	105.1	6.3	ZL 00900
95	110.1	6.3	ZL 00950
100	115.1	6.3	ZL 01000
105	120.1	6.3	ZL 01050
110	125.1	6.3	ZL 01100
115	130.1	6.3	ZL 01150
120	135.1	6.3	ZL 01200
125	140.1	6.3	ZL 01250
130	145.1	6.3	ZL 01300
135	150.1	6.3	ZL 01350
140	155.1	6.3	ZL 01400
145	160.1	6.3	ZL 01450
150	165.1	6.3	ZL 01500
155	170.1	6.3	ZL 01550

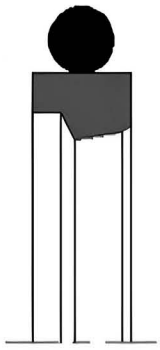

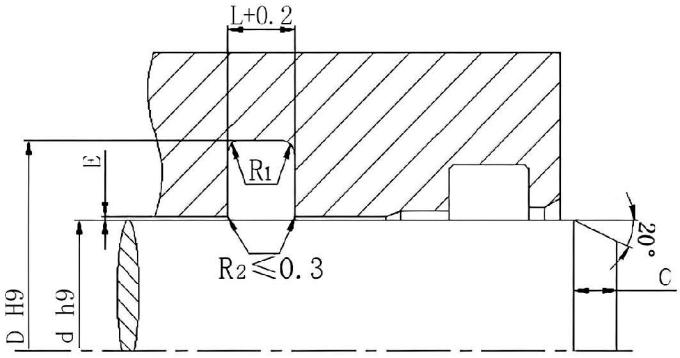

d	D	L	订货号
160	175.1	6.3	ZL 01600
165	180.1	6.3	ZL 01650
170	185.1	6.3	ZL 01700
175	190.1	6.3	ZL 01750
180	195.1	6.3	ZL 01800
185	200.1	6.3	ZL 01850
190	205.1	6.3	ZL 01900
195	210.1	6.3	ZL 01950
200	220.5	8.1	ZL 02000
210	230.5	8.1	ZL 00210
220	240.5	8.1	ZL 00220
225	245.5	8.1	ZL 00225
230	250.5	8.1	ZL 00230
240	260.5	8.1	ZL 00240
250	270.5	8.1	ZL 00250
260	284	8.1	ZL 00260
270	294	8.1	ZL 00270
280	304	8.1	ZL 00280
290	314	8.1	ZL 00290
300	324	8.1	ZL 00300
310	334	8.1	ZL 00310
320	344	8.1	ZL 00320
330	354	8.1	ZL 00330
340	364	8.1	ZL 00340
350	374	8.1	ZL 00350

d	D	L	订货号
360	384	8.1	ZL 00360
370	394	8.1	ZL 00370
380	404	8.1	ZL 00380
390	414	8.1	ZL 00390
400	424	8.1	ZL 00400
410	434	8.1	ZL 00410
420	444	8.1	ZL 00420
430	454	8.1	ZL 00430
440	464	8.1	ZL 00440
450	474	8.1	ZL 00450
460	484	8.1	ZL 00460
470	494	8.1	ZL 00470
480	504	8.1	ZL 00480
490	514	8.1	ZL 00490
500	524	8.1	ZL 00500
510	534	8.1	ZL 00510
520	544	8.1	ZL 00520
530	554	8.1	ZL 00530
540	564	8.1	ZL 00540
550	574	8.1	ZL 00550
560	584	8.1	ZL 00560
580	604	8.1	ZL 00580
600	624	8.1	ZL 00600
650	677.3	9.5	ZL 00650
700	727.3	9.5	ZL 00700

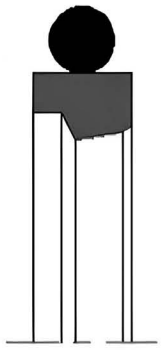

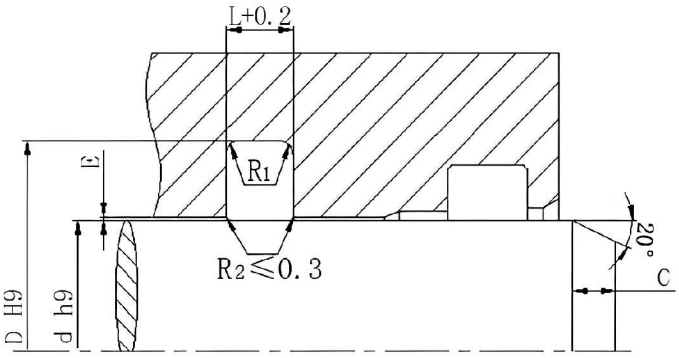

d	D	L	订货号
800	827.3	9.5	ZL 00800
900	927.3	9.5	ZL 00900
1000	1038	13.8	ZL 01000
1100	1138	13.8	ZL 01100
1300	1338	13.8	ZL 01300

d	D	L	订货号

ZG 活塞杆组合密封

ZG 型密封圈是由一个滑环和一个 O 型橡胶圈组成。

优点：低摩擦、耐磨损、抗挤压，较高的抗压能力和耐压稳定性，耐冲击，易起动，无爬行现象。

注：产品颜色及外形应以实际产品为准。
如有其它要求请于本公司联系！

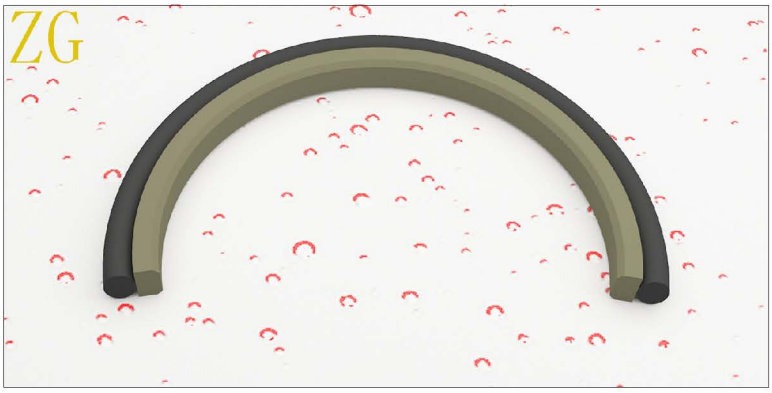

1. 材料参数说明

名 称	材 料	应用范围		
		温度	压力	速度
滑 环	PTFE 加填料	-30℃至+100℃	≤ 40Mpa	≤ 4m/s
O-ring	NBR(FKM)			

2. 表面粗糙度说明

单位：μm

表面粗糙度	滑动表面	沟槽底面	沟槽侧面
Ra	0.1---0.4	1.6	3.2
Rmax	≤ 2.5	≤ 10	≤ 16.0

3. 间隙尺寸说明

单位：mm

断面尺寸	≤ 2E 间隙尺寸			
	16Mpa	25Mpa	32Mpa	40Mpa
4.2	0.5	0.35	0.3	—
6.3	0.55	0.4	0.35	0.3
8.1	0.65	0.45	0.4	—

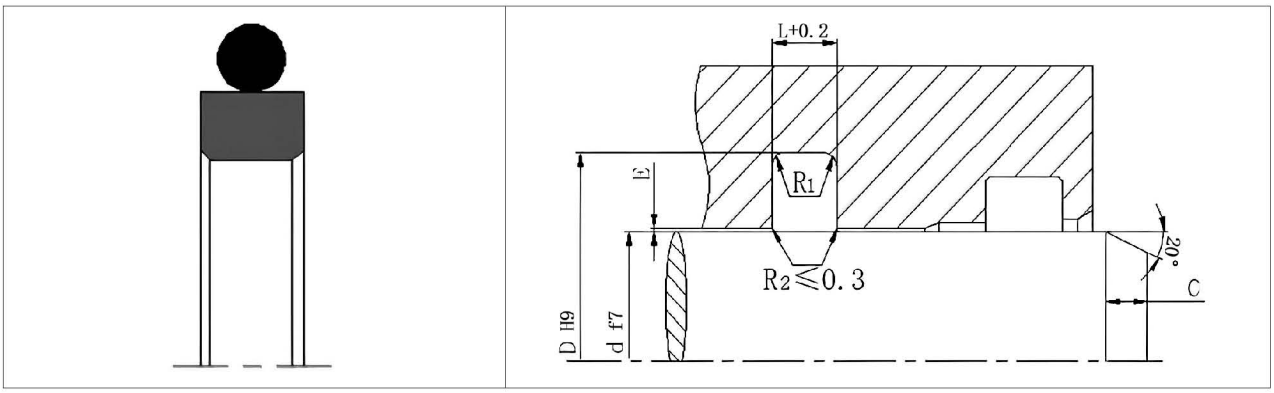

d	D	L	订货号
4	8.9	2.2	ZG 00040
5	9.9	2.2	ZG 00050
7	11.9	2.2	ZG 00070
8	15.3	3.2	ZG 00080
10	17.3	3.2	ZG 00100
12	19.3	3.2	ZG 00120
14	21.3	3.2	ZG 00140
15	22.3	3.2	ZG 00150
16	23.3	3.2	ZG 00160
18	25.3	3.2	ZG 00180
20	30.7	4.2	ZG 00200
22	32.7	4.2	ZG 00220
24	34.7	4.2	ZG 00240
25	35.7	4.2	ZG 00250
26	36.7	4.2	ZG 00260
28	38.7	4.2	ZG 00280
30	40.7	4.2	ZG 00300
32	42.7	4.2	ZG 00320
35	45.7	4.2	ZG 00350
36	46.7	4.2	ZG 00360
37	47.7	4.2	ZG 00370
38	53.1	6.3	ZG 00380
40	55.1	6.3	ZG 00400
42	57.1	6.3	ZG 00420
45	60.1	6.3	ZG 00450

d	D	L	订货号
48	63.1	6.3	ZG 00480
50	65.1	6.3	ZG 00500
52	67.1	6.3	ZG 00520
55	70.1	6.3	ZG 00550
58	73.1	6.3	ZG 00580
60	75.1	6.3	ZG 00600
63	78.1	6.3	ZG 00630
65	80.1	6.3	ZG 00650
70	85.1	6.3	ZG 00700
75	90.1	6.3	ZG 00750
80	95.1	6.3	ZG 00800
85	100.1	6.3	ZG 00850
90	105.1	6.3	ZG 00900
95	110.1	6.3	ZG 00950
100	115.1	6.3	ZG 01000
105	120.1	6.3	ZG 01050
110	125.1	6.3	ZG 01100
115	130.1	6.3	ZG 01150
120	135.1	6.3	ZG 01200
125	140.1	6.3	ZG 01250
130	145.1	6.3	ZG 01300
135	150.1	6.3	ZG 01350
140	155.1	6.3	ZG 01400
145	160.1	6.3	ZG 01450
150	165.1	6.3	ZG 01500

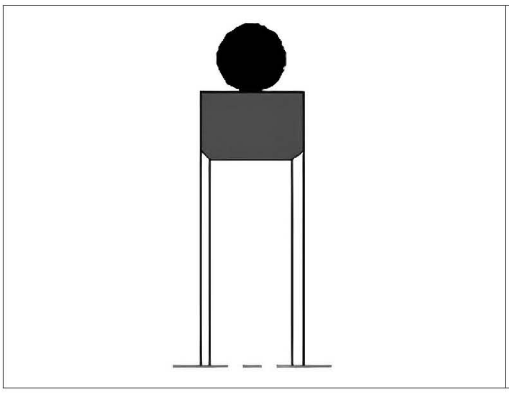

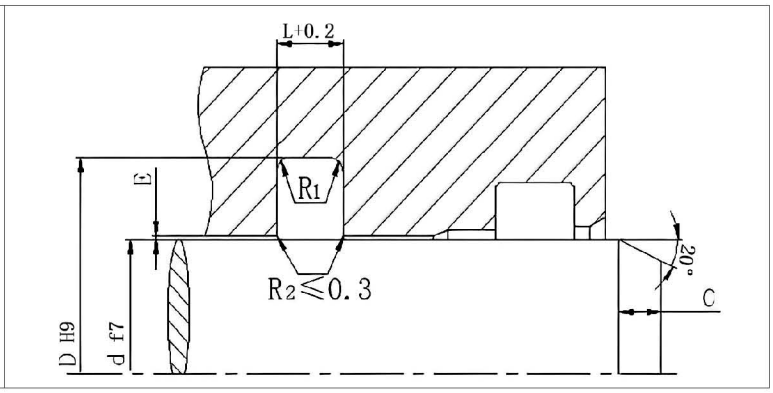

d	D	L	订货号
155	170.1	6.3	ZG 01550
160	175.1	6.3	ZG 01600
165	180.1	6.3	ZG 01650
170	185.1	6.3	ZG 01700
175	190.1	6.3	ZG 01750
180	195.1	6.3	ZG 01800
185	200.1	6.3	ZG 01850
190	205.1	6.3	ZG 01900
195	210.1	6.3	ZG 01950
200	220.5	8.1	ZG 02000
210	230.5	8.1	ZG 02100
220	240.5	8.1	ZG 02200
225	245.5	8.1	ZG 02250
230	250.5	8.1	ZG 02300
240	260.5	8.1	ZG 02400
250	270.5	8.1	ZG 02500
260	284	8.1	ZG 02600
270	294	8.1	ZG 02700
280	304	8.1	ZG 02800
290	314	8.1	ZG 02900
300	324	8.1	ZG 03000
310	334	8.1	ZG 03100
320	344	8.1	ZG 03200
330	354	8.1	ZG 03300
340	364	8.1	ZG 03400

d	D	L	订货号
350	374	8.1	ZG 03500
360	384	8.1	ZG 03600
370	394	8.1	ZG 03700
380	404	8.1	ZG 03800
390	414	8.1	ZG 03900
400	424	8.1	ZG 04000
410	434	8.1	ZG 04100
420	444	8.1	ZG 04200
430	454	8.1	ZG 04300
440	464	8.1	ZG 04400
450	474	8.1	ZG 04500
460	484	8.1	ZG 04600
470	494	8.1	ZG 04700
480	504	8.1	ZG 04800
490	514	8.1	ZG 04900
500	524	8.1	ZG 05000

ZH 活塞杆密封（泛塞封）

ZH 型是由聚四氟乙烯加铜粉材质制成的唇型圈，唇口中塞进弹簧。

优点：预压力持续作用于密封唇上，即使在零压情况下也不会产生泄漏，耐化学介质，良好的耐低温和耐高温性，低摩擦，无爬行现象。

注：产品颜色及外形应以实际产品为准。
如有其它要求请于本公司联系！

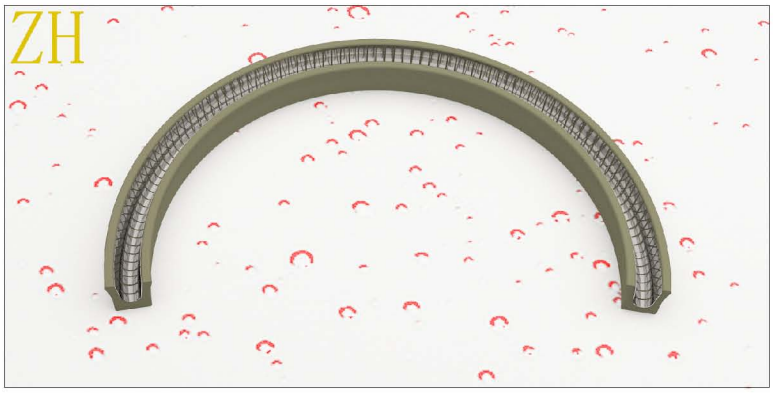

1. 材料参数说明

名 称	材 料	应用范围		
		温度	压力	速度
滑 环	PTFE 加填料	−150℃至+200℃	≤ 35Mpa	≤ 15m/s
弹 簧	不锈钢			

2. 表面粗糙度说明

单位：μm

表面粗糙度	滑动表面	沟槽底面	沟槽侧面
Ra	0.1---0.4	1.6	3.2
Rmax	≤ 2.5	≤ 10	≤ 16

3. 间隙尺寸说明

单位：mm

断面尺寸	≤ 2E 间隙尺寸			
	16Mpa	25Mpa	32Mpa	40Mpa
3.6	0.2	0.15	0.1	0.1
4.8	0.4	0.2	0.15	0.12
7.1	0.5	0.25	0.2	0.15
9.5	0.6	0.3	0.25	0.15

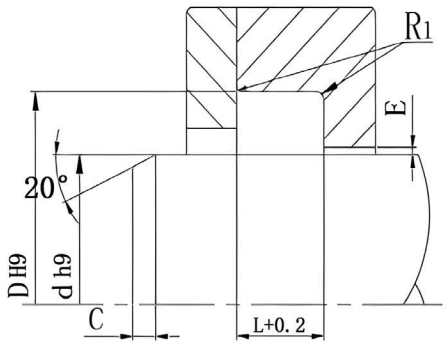

d	D	L	订货号
5	7.9	2.4	ZH 00050
6	8.9	2.4	ZH 00060
8	10.9	2.4	ZH 00080
10	14.5	3.6	ZH 00100
12	16.5	3.6	ZH 00120
14	18.5	3.6	ZH 00140
15	19.5	3.6	ZH 00150
16	20.5	3.6	ZH 00160
18	22.5	3.6	ZH 00180
20	26.2	4.8	ZH 00200
22	28.2	4.8	ZH 00220
25	31.2	4.8	ZH 00250
28	34.2	4.8	ZH 00280
30	36.2	4.8	ZH 00300
32	38.2	4.8	ZH 00320
35	41.2	4.8	ZH 00350
36	42.2	4.8	ZH 00360
40	49.4	7.1	ZH 00400
42	51.4	7.1	ZH 00420
45	54.4	7.1	ZH 00450
48	57.4	7.1	ZH 00480
50	59.4	7.1	ZH 00500
52	61.4	7.1	ZH 00520
53	62.4	7.1	ZH 00530
55	64.4	7.1	ZH 00550

d	D	L	订货号
56	65.4	7.1	ZH 00560
60	69.4	7.1	ZH 00600
63	72.4	7.1	ZH 00630
65	74.4	7.1	ZH 00650
70	79.4	7.1	ZH 00700
75	84.4	7.1	ZH 00750
80	89.4	7.1	ZH 00800
85	94.4	7.1	ZH 00850
90	99.4	7.1	ZH 00900
95	104.4	7.1	ZH 00950
100	109.4	7.1	ZH 01000
105	114.4	7.1	ZH 01050
110	119.4	7.1	ZH 01100
115	124.4	7.1	ZH 01150
120	132.2	9.5	ZH 01200
125	137.2	9.5	ZH 01250
130	142.2	9.5	ZH 01300
135	147.2	9.5	ZH 01350
140	152.2	9.5	ZH 01400
145	157.2	9.5	ZH 01450
150	162.2	9.5	ZH 01500
155	167.2	9.5	ZH 01550
160	172.2	9.5	ZH 01600
165	177.2	9.5	ZH 01650
170	182.2	9.5	ZH 01700

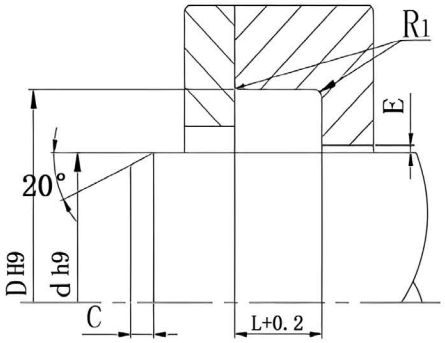

d	D	L	订货号
175	187.2	9.5	ZH 01750
180	192.2	9.5	ZH 01800
185	197.2	9.5	ZH 01850
190	202.2	9.5	ZH 01900
195	207.2	9.5	ZH 01950
200	212.2	9.5	ZH 02000
210	222.2	9.5	ZH 02100
215	227.2	9.5	ZH 02150
220	232.2	9.5	ZH 02200
230	242.2	9.5	ZH 02300
240	252.2	9.5	ZH 02400
250	262.2	9.5	ZH 02500
280	292.2	9.5	ZH 02800
300	312.2	9.5	ZH 03000
310	322.2	9.5	ZH 03100
320	332.2	9.5	ZH 03200
330	342.2	9.5	ZH 03300
350	362.2	9.5	ZH 03500
360	372.2	9.5	ZH 03600
400	412.2	9.5	ZH 04000
410	422.2	9.5	ZH 04100
450	462.2	9.5	ZH 04500
460	472.2	9.5	ZH 04600
480	492.2	9.5	ZH 04800
490	502.2	9.5	ZH 04900

d	D	h	订货号
500	512.2	9.5	ZH 05000
530	542.2	9.5	ZH 05300
550	562.2	9.5	ZH 05500
580	592.2	9.5	ZH 05800
600	612.2	9.5	ZH 06000
210	222.2	9.5	ZH 02100
215	227.2	9.5	ZH 02150
220	232.2	9.5	ZH 02200
230	242.2	9.5	ZH 02300
240	252.2	9.5	ZH 02400
250	262.2	9.5	ZH 02500
280	292.2	9.5	ZH 02800
300	312.2	9.5	ZH 03000
310	322.2	9.5	ZH 03100
320	332.2	9.5	ZH 03200
330	342.2	9.5	ZH 03300
350	362.2	9.5	ZH 03500
360	372.2	9.5	ZH 03600
400	412.2	9.5	ZH 04000
410	422.2	9.5	ZH 04100
450	462.2	9.5	ZH 04500
460	472.2	9.5	ZH 04600
480	492.2	9.5	ZH 04800
490	502.2	9.5	ZH 04900
500	512.2	9.5	ZH 05000

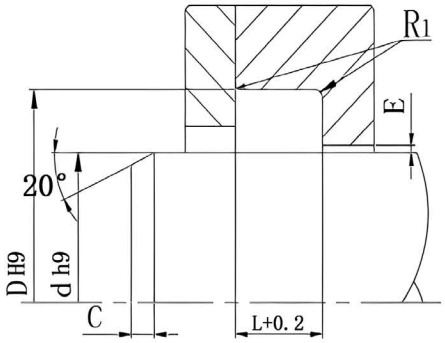

d	D	L	订货号
530	542.2	9.5	ZH 05300
550	562.2	9.5	ZH 05500
580	592.2	9.5	ZH 05800
600	612.2	9.5	ZH 06000

d	D	h	订货号

ZYS 型活塞杆密封

本产品具有两道密封唇口，两道唇口间会有相当充足的润滑油，从而降低了磨损，使密封更具可靠性。

耐磨损、抗挤压、永久压缩变形小，回弹性好。产品在动态和静态情况下都有良好的密封性能。

注：产品颜色及外形应以实际产品为准。
如有其它要求请于本公司联系！

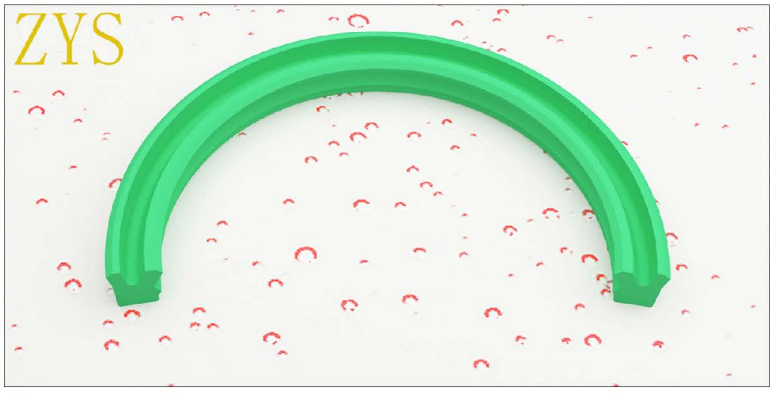

1. 材料参数说明

名 称	材 料	应用范围		
		温度	压力	速度
ZYS	PU	-45℃至+110℃	≤ 40Mpa	≤ 0.5m/s

2. 表面粗糙度说明

单位：μm

表面粗糙度	滑动表面	沟槽底面	沟槽侧面
Ra	0.1---0.4	1.6	3.2
Rmax	≤ 4.0	≤ 10	≤ 16.0

3. 间隙尺寸说明

单位：mm

断面尺寸 (D/2-d/2)	≤ 2E 间隙尺寸			
	16Mpa	25Mpa	32Mpa	40Mpa
5	0.5	0.4	0.35	—
7.5	0.55	0.45	0.4	0.35
10	0.6	0.5	0.45	0.4
12.5	0.65	0.55	0.5	0.45

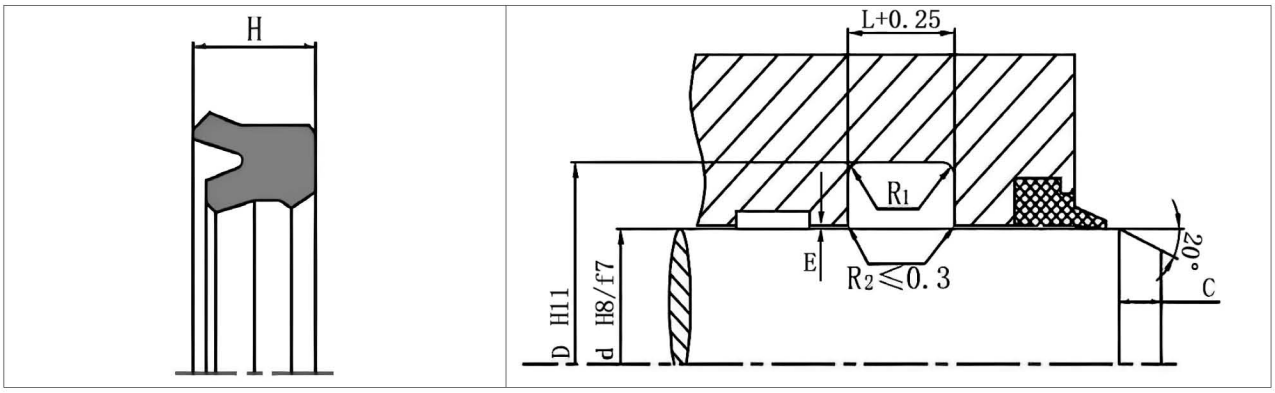

d	D	H	L	订货号
9	16	5.7	6.3	ZYS 00009
10	16	4.5	5.3	ZYS 0010A
10	17	5.7	6.3	ZYS 0010B
10	18	5.7	6.3	ZYS 0010C
14	20	5.7	6.3	ZYS 0014A
14	22	5.7	6.3	ZYS 0014B
14	24	7.3	8	ZYS 0014C
16	24	5.8	6.3	ZYS 0016A
16	26	7.3	8	ZYS 0016B
18	28	7.3	8	ZYS 00180
20	30	7.3	8	ZYS 00200
22	32	7.3	8	ZYS 00220
25	33	6.5	7.3	ZYS 0025A
25	35	7.3	8	ZYS 0025B
26	36	10	11	ZYS 00260
28	36	7	7.5	ZYS 0028A
28	38	7.3	8	ZYS 0028B
30	40	10	11	ZYS 0030A
30	45	10	11	ZYS 0030B
32	42	7.3	8	ZYS 0032A
32	42	10	11	ZYS 0032B
32	45	10	11	ZYS 0032C
35	45	10	11	ZYS 0035A
35	47	16.5	17.5	ZYS 0035B

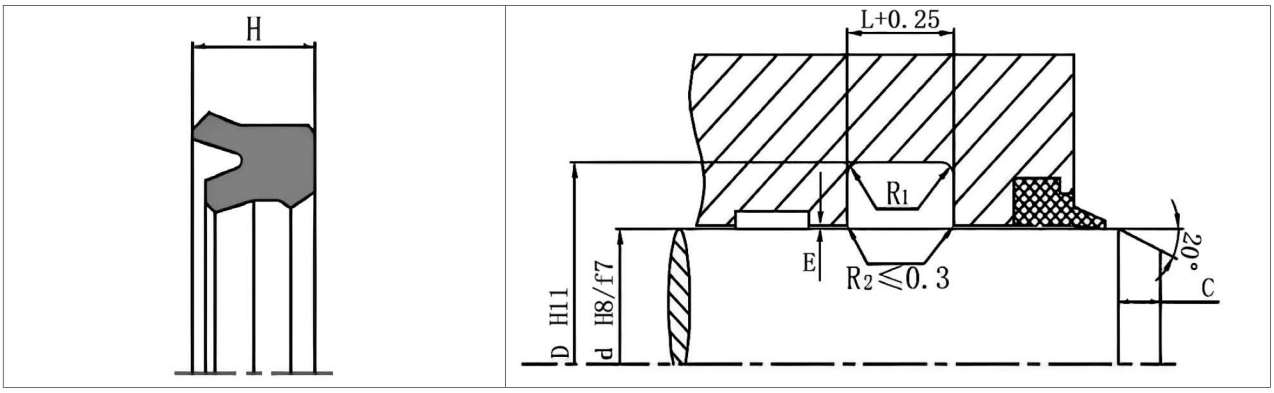

d	D	H	L	订货号
36	46	7.3	8	ZYS 0036A
36	51	10	11	ZYS 0036B
37	47	10	11	ZYS 00370
40	50	10	11	ZYS 0040A
40	52	8	9	ZYS 0040B
40	55	11.4	12.5	ZYS 0040C
43	53	7.3	8	ZYS 00430
45	53	5.6	6.3	ZYS 0045A
45	55	7.3	8	ZYS 0045B
45	55	10	11	ZYS 0045C
45	60	11.4	12.5	ZYS 0045D
46	56	10	11	ZYS 00460
48	56	11.5	12.5	ZYS 00480
50	60	7.3	8	ZYS 0050A
50	60	10	11	ZYS 0050B
50	65	11.4	12.5	ZYS 0050C
52	62	10	11	ZYS 00520
55	65	10	11	ZYS 0055A
55	67	10	11	ZYS 0055B
56	71	11.4	12.5	ZYS 00560
60	68	13	14	ZYS 0060A
60	70	7.5	8.5	ZYS 0060B
60	70	10	11	ZYS 0060C
60	75	10	11	ZYS 0060D

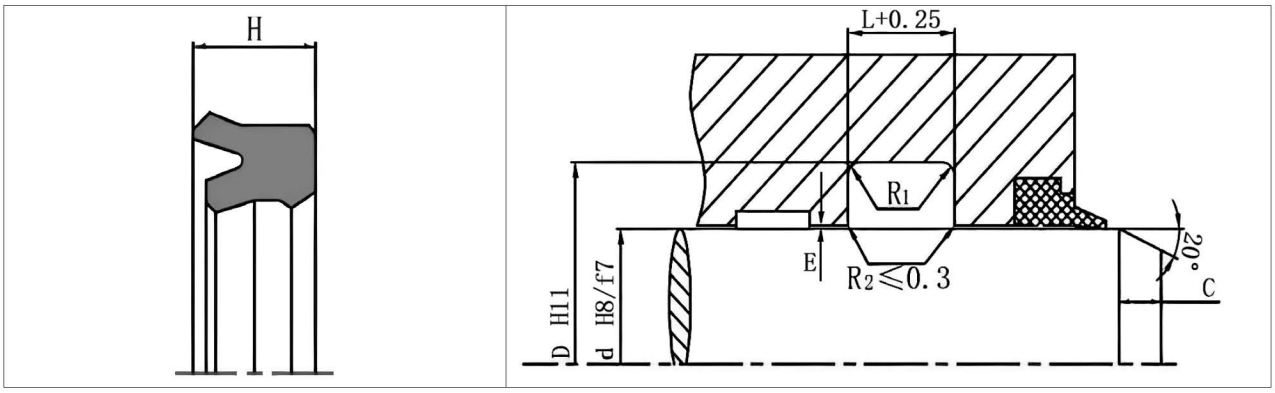

d	D	H	L	订货号
63	71	8	9	ZYS 0063A
63	78	11.4	12.5	ZYS 0063B
64	72	9.1	10	ZYS 00640
65	73	11.5	12.5	ZYS 0065A
65	75	12	13	ZYS 0065B
65	85	11.4	12.5	ZYS 0065C
68	78	12	13	ZYS 00680
70	80	12	13	ZYS 0070A
70	85	11.4	12.5	ZYS 0070B
75	88	10	11	ZYS 0075A
75	90	10	11	ZYS 0075B
78	86	11.5	12.5	ZYS 00780
80	88	11.5	12.5	ZYS 0080A
80	90	12	13	ZYS 0080B
80	95	11.4	12.5	ZYS 0080C
80	100	12	13	ZYS 0080D
85	93	11.5	12.5	ZYS 0085A
85	100	12	13	ZYS 0085B
90	98	11.5	12.5	ZYS 0090A
90	105	11.4	12.5	ZYS 0090B
92	107	11.4	12.5	ZYS 00920
95	105	11.4	12.5	ZYS 0095A
95	115	12	13	ZYS 0095B
97	105	13	14	ZYS 00970

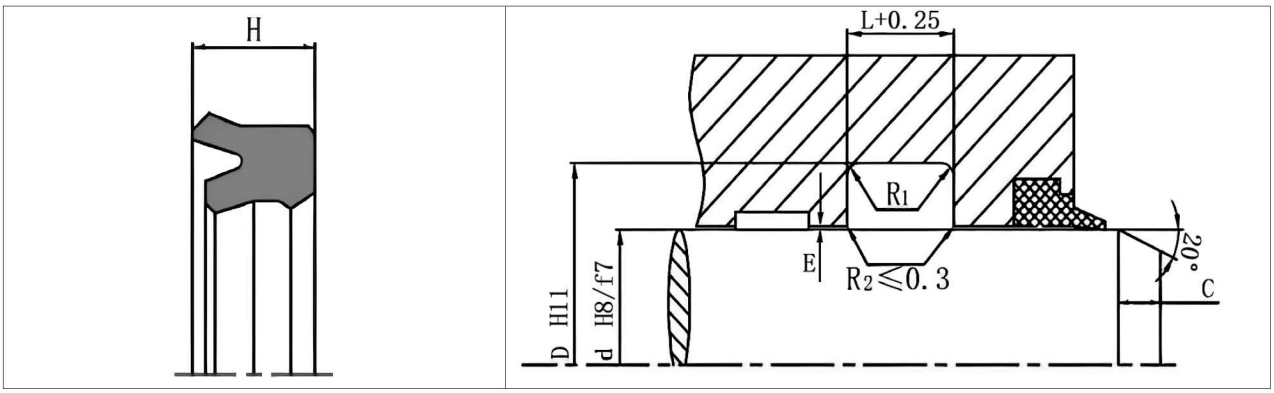

d	D	H	L	订货号
100	108	12	13	ZYS 0100A
100	110	11.4	12.5	ZYS 0100B
100	120	14.5	16	ZYS 0100C
105	113	11.5	12.5	ZYS 01050
107	115	11.5	12.5	ZYS 01070
110	125	14.5	16	ZYS 0110A
110	130	14.5	16	ZYS 0110B
118	126	13	14	ZYS 01180
120	130	11.4	12.5	ZYS 0120A
120	130	14	15	ZYS 0120B
125	133	11.5	12.5	ZYS 0125A
125	135	11.4	12.5	ZYS 0125B
128	140	9.1	10	ZYS 01280
130	145	12	13	ZYS 01300
140	160	14.5	16	ZYS 01400
143	151	13	14	ZYS 01430
145	153	11.5	12.5	ZYS 0145A
145	155	11.4	12.5	ZYS 0145B
150	160	11.4	12.5	ZYS 0150A
150	170	15	16	ZYS 0150B
152	160	9.1	10	ZYS 01520
160	185	18.2	20	ZYS 01600
167	175	11.5	12.5	ZYS 01670
170	200	18	19	ZYS 01700

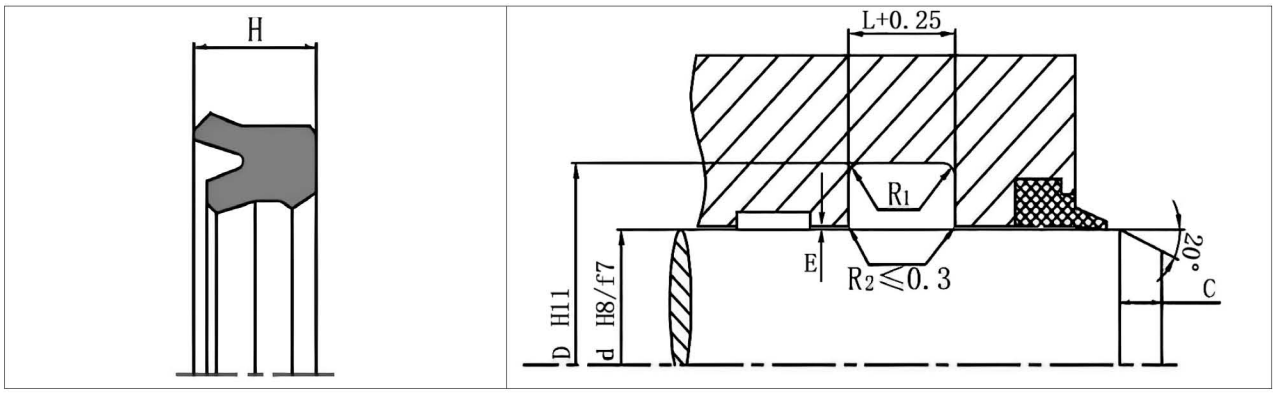

d	D	H	L	订货号
171	179	13	14	ZYS 01710
175	185	11.4	12.5	ZYS 01750
176	186	12	13	ZYS 01760
180	188	11.5	12.5	ZYS 0180A
180	190	11.4	12.5	ZYS 0180B
193	201	11.5	12.5	ZYS 01930
200	211	12	13	ZYS 0200A
200	225	18.2	20	ZYS 0200B
220	250	22.7	25	ZYS 02200
223	231	11.5	12.5	ZYS 02230
230	260	22.7	25	ZYS 02300
250	280	22.7	25	ZYS 02500
280	310	18	19	ZYS 02800

ZY 型活塞杆密封

ZY 杆用唇型密封圈

优点：耐磨损、抗挤压、永久压缩变形小，回弹性好。产品在动态和静态情况下都有良好的密封性能。

注：产品颜色及外形应以实际产品为准。如有其它要求请于本公司联系！

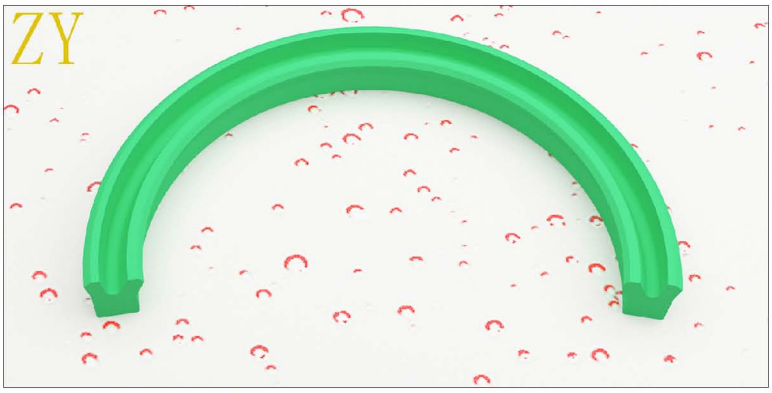

1. 材料参数说明

名 称	材 料	应用范围		
		温度	压力	速度
ZY	PU	-45℃至+110℃	≤ 40Mpa	≤ 0.5m/s

2. 表面粗糙度说明

单位：μm

表面粗糙度	滑动表面	沟槽底面	沟槽侧面
Ra	0.1---0.4	1.6	3.2
Rmax	≤ 4.0	≤ 10	≤ 16.0

3. 间隙尺寸说明

单位：mm

断面尺寸（D/2-d/2）	≤ 2E 间隙尺寸			
	16Mpa	25Mpa	32Mpa	40Mpa
5	0.5	0.4	0.35	—
7.5	0.55	0.45	0.4	0.35
10	0.6	0.5	0.45	0.4
12.5	0.65	0.55	0.5	0.45

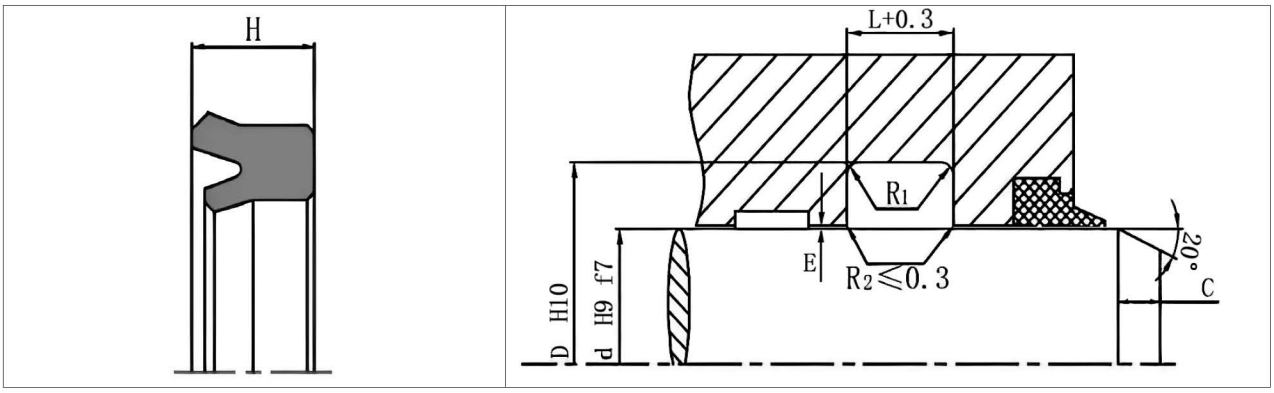

d	D	H	L	订货号
6	13	5	5.6	ZY 0006A
6	14	5.7	6.3	ZY 0006B
8	14	5	5.6	ZY 0008A
8	16	5.7	6.3	ZY 0008B
9	16	5.7	6.3	ZY 00090
10	14	3.7	4.2	ZY 0010A
10	16	4.5	5.2	ZY 0010B
10	17	5.7	6.3	ZY 0010C
10	18	5.7	6.3	ZY 0010D
12	19	5	5.6	ZY 0012A
12	20	5.7	6.3	ZY 0012B
12	22	7.3	8	ZY 0012C
14	21	5	5.6	ZY 0014A
14	22	7.3	8	ZY 0014B
14	22	5	5.7	ZY 0014C
14	24	7.3	8	ZY 0014D
15	23	5	5.7	ZY 0015A
15	25	8	9	ZY 0015B
16	22	5	5.6	ZY 0016A
16	24	5.7	6.3	ZY 0016B
16	24	5	5.7	ZY 0016C
18	24	5	5.6	ZY 0018A
18	25	5	5.6	ZY 0018B
18	26	5.7	6.3	ZY 0018C

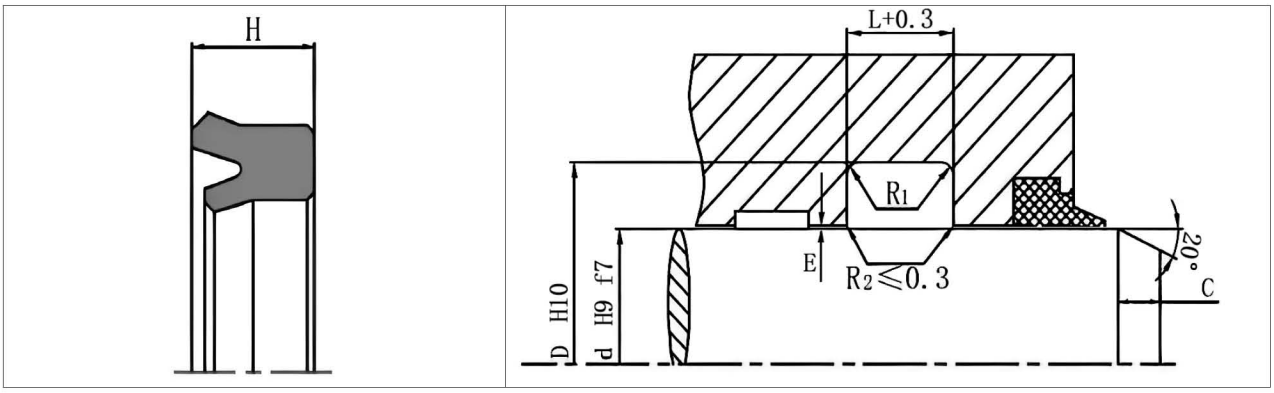

d	D	H	L	订货号
18	26	5	5.7	ZY 0018D
18	28	7.3	8	ZY 0018E
18	28	8	9	ZY 0018F
19	26	6	7	ZY 00190
20	26	5	5.6	ZY 0020A
20	25	5	6	ZY 0020B
20	28	5	5.7	ZY 0020C
20	28	5.7	6.3	ZY 0020D
20	30	6	7	ZY 0020E
20	30	7.3	8	ZY 0020F
22	28	5	5.6	ZY 0022A
22	29	5	5.6	ZY 0022B
22	30	5	6	ZY 0022C
22	30	5.7	6.3	ZY 0022D
22	32	7.3	8	ZY 0022E
25	32	6	7	ZY 0025A
25	33	5.7	6.3	ZY 0025B
25	33	5	5.7	ZY 0025C
25	35	5	5.7	ZY 0025D
25	40	9	10	ZY 0025E
25	33	6.5	7.3	ZY 0025F
25	35	7.3	8	ZY 0025G
25	40	10	11	ZY 0025L
28	36	5.7	6.3	ZY 0028A

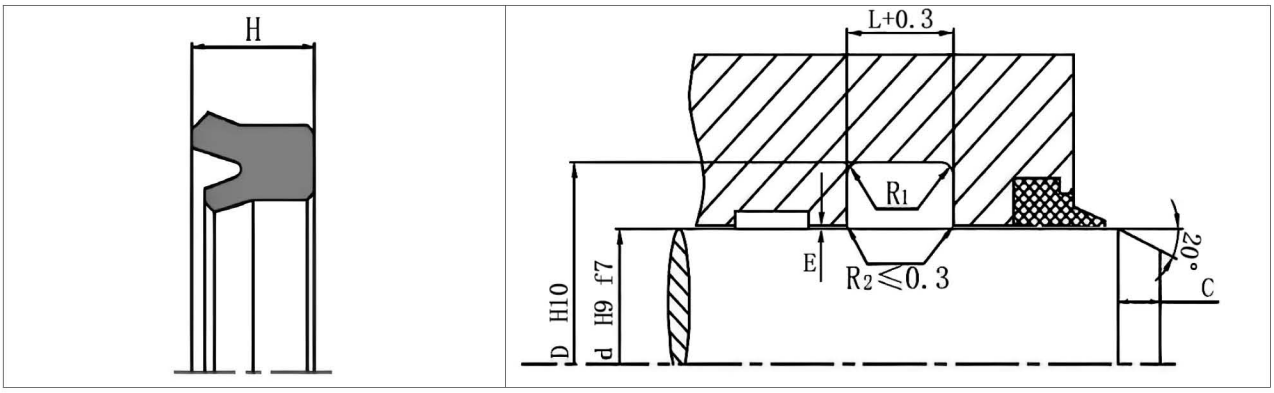

d	D	H	L	订货号
28	36	8	9	ZY 0028B
28	38	7.3	8	ZY 0028C
28	40	10	11	ZY 0028D
29	35	5	5.7	ZY 00290
30	37	6	7	ZY 0030A
30	38	5.7	6.3	ZY 0030B
30	38	8	9	ZY 0030C
30	40	6	7	ZY 0030D
30	40	7	8	ZY 0030E
30	40	10	11	ZY 0030F
30	45	9	10	ZY 0030G
30	45	10	11	ZY 0030L
32	40	6	7	ZY 0032A
32	40	6.7	7.5	ZY 0032B
32	42	6	7	ZY 0032C
32	42	7	8	ZY 0032D
32	42	7.3	8	ZY 0032E
32	42	10	11	ZY 0032F
32	45	10	11	ZY 0032G
32	47	10	11	ZY 0032L
32	48	10	11	ZY 0032I
33	43	10	11	ZY 00330
34	50	12	13	ZY 00340
35	42	7	8	ZY 0035A

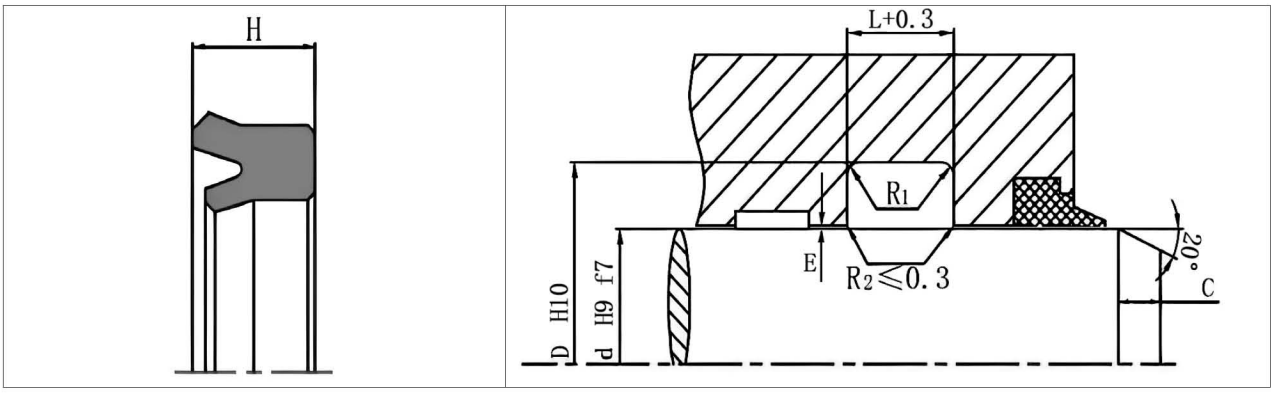

d	D	H	L	订货号
35	43	6	6.7	ZY 0035B
35	45	6	7	ZY 0035D
35	45	7	8	ZY 0035E
35	45	10	11	ZY 0035F
35	50	9	10	ZY 0035L
35	50	10	11	ZY 0035I
36	44	5.7	6.3	ZY 0036A
36	44	6	7	ZY 0036B
36	46	6	7	ZY 0036C
36	46	7.3	8	ZY 0036D
36	48	8	9	ZY 0036E
38	48	6	7	ZY 0038A
38	50	10	11	ZY 0038B
40	48	6	7	ZY 0040A
40	46	7	8	ZY 0040B
40	48	8	9	ZY 0040C
40	48	5.7	6.3	ZY 0040D
40	50	6	7	ZY 0040E
40	50	7.3	8	ZY 0040F
40	50	8	9	ZY 0040G
40	50	10	11	ZY 0040L
45	53	5.6	6.3	ZY 0045A
45	53	8	9	ZY 0045B
45	53	10	11	ZY 0045C

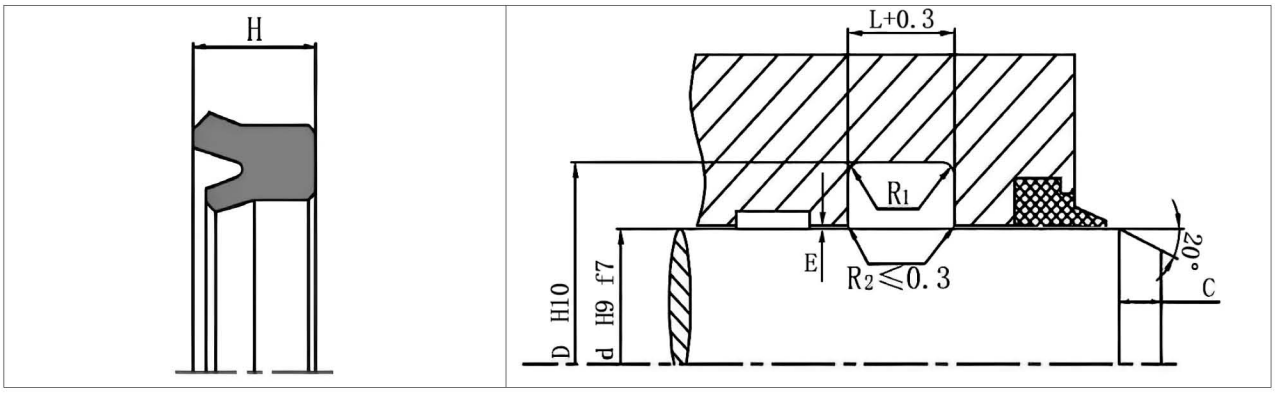

d	D	H	L	订货号
45	55	5.8	6.5	ZY 0045D
45	55	6	7	ZY 0045E
45	55	7.3	8	ZY 0045F
45	55	8	9	ZY 0045G
45	55	10	11	ZY 0045L
45	56	7	8	ZY 0045I
45	60	9	10	ZY 0045R
45	60	10	11	ZY 0045K
45	60	11.4	12.5	ZY 0045Y
45	65	12	13	ZY 0045Q
50	58	8	9	ZY 0050A
50	60	6	7	ZY 0050B
50	60	7	8	ZY 0050C
50	60	7.3	8	ZY 0050D
50	60	8	9	ZY 0050E
50	60	10	11	ZY 0050F
50	63	8	9	ZY 0050G
50	63	10	11	ZY 0050L
50	65	9	10	ZY 0050I
50	65	10	11	ZY 0050K
50	65	11.4	12.5	ZY 0050Y
50	66	12	13	ZY 0050R
50	70	9	10	ZY 0050Q
50	70	12	13	ZY 0050N

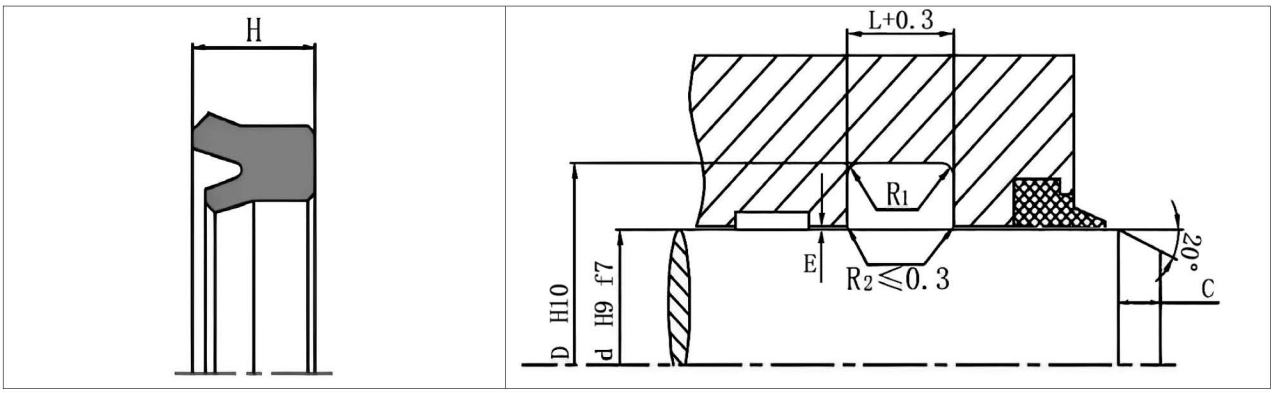

d	D	H	L	订货号
50	70	14	15.5	ZY 0050X
53	63	6	7	ZY 00530
55	65	6	7	ZY 0055A
55	65	7.3	8	ZY 0055B
55	65	8	9	ZY 0055C
55	65	10	11	ZY 0055D
55	65	12	13	ZY 0055E
55	68	10	11	ZY 0055F
55	70	9	10	ZY 0055G
55	70	10	11	ZY 0055L
55	71	10	11	ZY 0055I
55	71	12	13	ZY 0055Y
55	75	12	13	ZY 0055X
56	66	6	7	ZY 0056A
56	66	6.5	7.5	ZY 0056B
56	71	8.6	9.5	ZY 0056C
56	71	11.4	12.5	ZY 0056D
58	68	7.3	8	ZY 00580
60	68	8	9	ZY 0060A
60	70	6	7	ZY 0060B
60	70	10	11	ZY 0060C
60	73	10	11	ZY 0060D
60	75	9	10	ZY 0060E
60	75	10	11	ZY 0060F

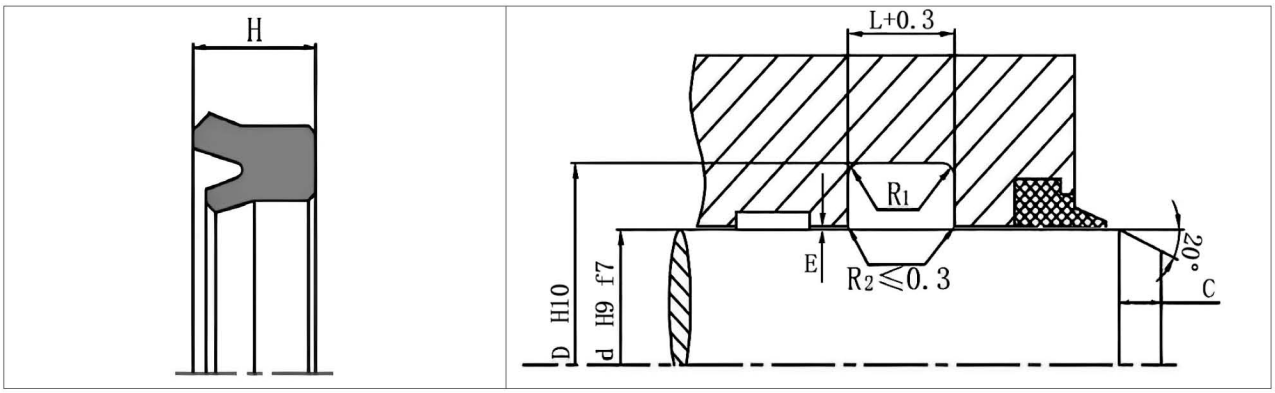

d	D	H	L	订货号
60	76	10	11	ZY 0060G
60	76	12	13	ZY 0060L
60	80	12	13	ZY 0060I
63	73	6	7	ZY 0063A
63	73	6.5	7.3	ZY 0063B
63	73	12	13	ZY 0063C
63	78	10	11	ZY 00630
63	75	10	11	ZY 0063D
63	78	11.4	12.5	ZY 0063E
63	83	12	13	ZY 0063F
65	73	8	9	ZY 0065A
65	75	6	7	ZY 0065B
65	75	7	8	ZY 0065C
65	75	12	13	ZY 0065D
65	78	10	11	ZY 0065E
65	80	9	10	ZY 0065F
65	80	10	11	ZY 0065G
65	80	12	13	ZY 0065L
65	85	10	11	ZY 0065I
65	85	12	13	ZY 0065Y
67	77	6	7	ZY 00670
70	78	8	9	ZY 0070A
70	80	6	7	ZY 0070B
70	80	6.5	7.5	ZY 0070C

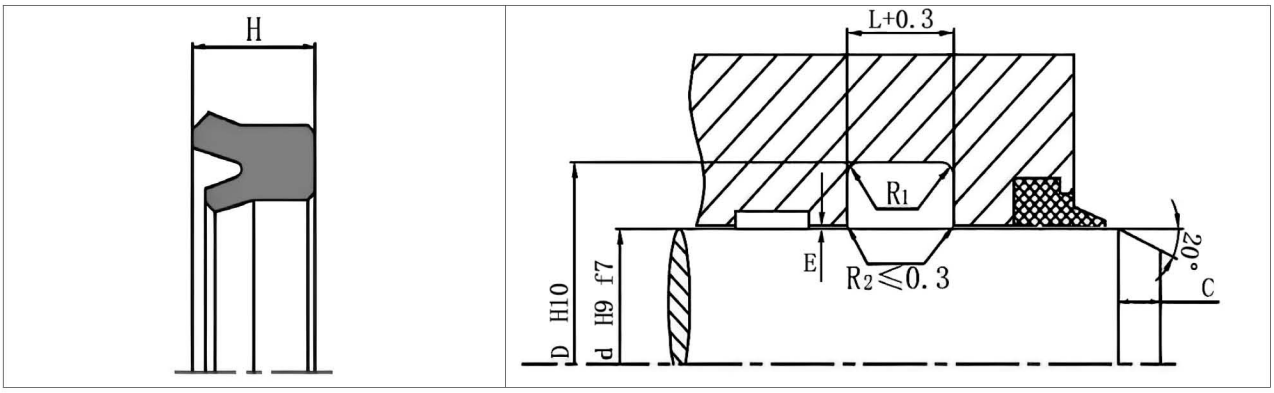

d	D	H	L	订货号
70	80	7	7.8	ZY 0070D
70	80	12	13	ZY 0070E
70	82	8.7	9.7	ZY 0070F
70	83	10	11	ZY 0070G
70	85	9	10	ZY 0070L
70	85	10	11	ZY 0070I
70	85	11.4	12.5	ZY 0070Y
70	90	12	13	ZY 0070K
71	81	6	7	ZY 00710
72	87	9	10	ZY 00720
75	85	6	7	ZY 0075A
75	85	7	8	ZY 0075B
75	88	10	11	ZY 0075C
75	90	9	10	ZY 0075D
75	90	10	11	ZY 0075E
75	90	12	13	ZY 0075F
75	95	12	13	ZY 0075G
76	88	6	7	ZY 00760
77	92	9	10	ZY 00770
80	90	6	7	ZY 0080A
80	90	7	8	ZY 0080B
80	90	8	9	ZY 0080C
80	90	10	11	ZY 0080D
80	90	12	13	ZY 0080E

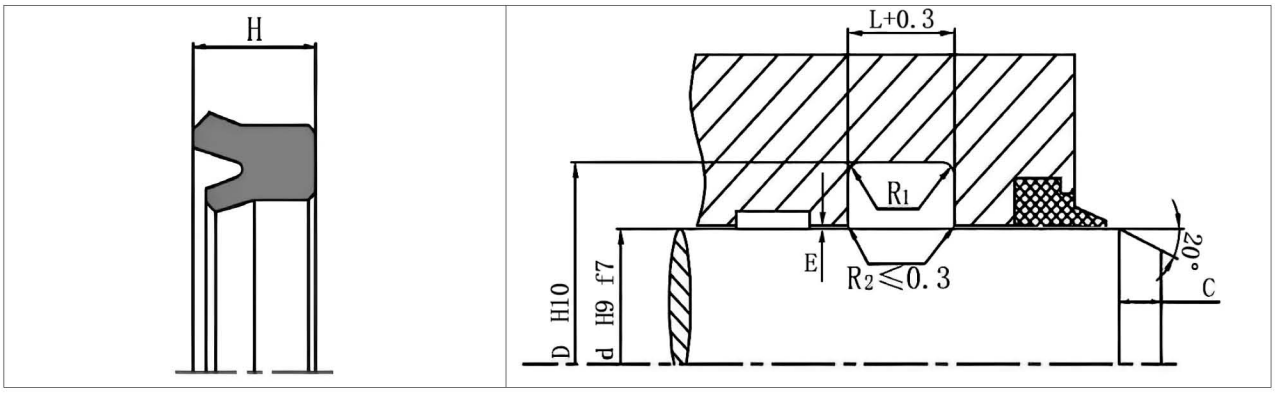

d	D	H	L	订货号
80	93	9	10	ZY 0080F
80	93	10	11	ZY 0080G
80	95	9	10	ZY 0080L
80	95	10	11	ZY 0080I
80	95	11.4	12.5	ZY 0080K
80	100	12	13	ZY 0080N
85	100	9	10	ZY 0085A
85	100	10	11	ZY 0085B
85	100	12	13	ZY 0085C
85	105	12	13	ZY 0085D
89	105	12.7	13.7	ZY 00890
90	100	6	7	ZY 0090A
90	100	6.5	7.5	ZY 0090B
90	102	9	10	ZY 0090C
90	105	9	10	ZY 0090D
90	105	10	11	ZY 0090E
90	105	11.4	12.5	ZY 0090F
90	110	10	11	ZY 0090G
90	110	12	13	ZY 0090L
90	110	13	14	ZY 0090I
92	105	9.5	10.6	ZY 00920
95	110	9	10	ZY 0095A
95	110	10	11	ZY 0095B
95	115	12	13	ZY 0095C

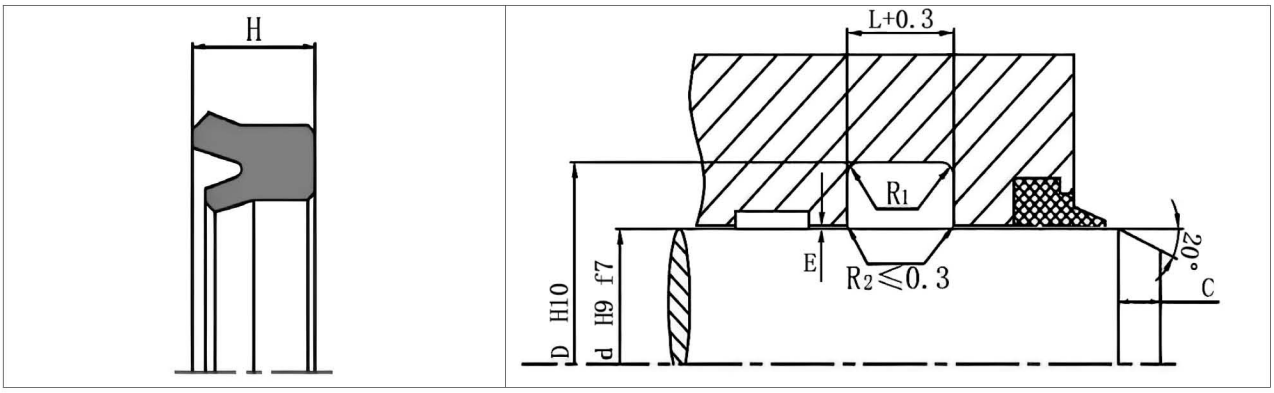

d	D	H	L	订货号
97	112	9	10	ZY 00970
98	113	9	10	ZY 00980
100	110	6	7	ZY 0100A
100	112	14	15	ZY 0100B
100	115	9	10	ZY 0100C
100	115	10	11	ZY 0100D
100	120	12	13	ZY 0100E
100	120	15	16	ZY 0100F
105	120	9	10	ZY 0105A
105	120	10	11	ZY 0105B
105	125	15	16	ZY 0105D
110	125	9	10	ZY 0110A
110	125	9.6	10.6	ZY 0110B
110	125	10	11	ZY 0110C
110	130	10	11	ZY 0110D
110	130	12	13	ZY 0110E
110	130	14.5	16	ZY 0110F
110	130	16	17	ZY 0110G
112	125	9	10	ZY 0112A
112	132	15	16	ZY 0112B
115	130	9	10	ZY 0115A
115	130	10	11	ZY 0115B
115	135	12	13	ZY 0115C
115	135	16	17	ZY 0115D

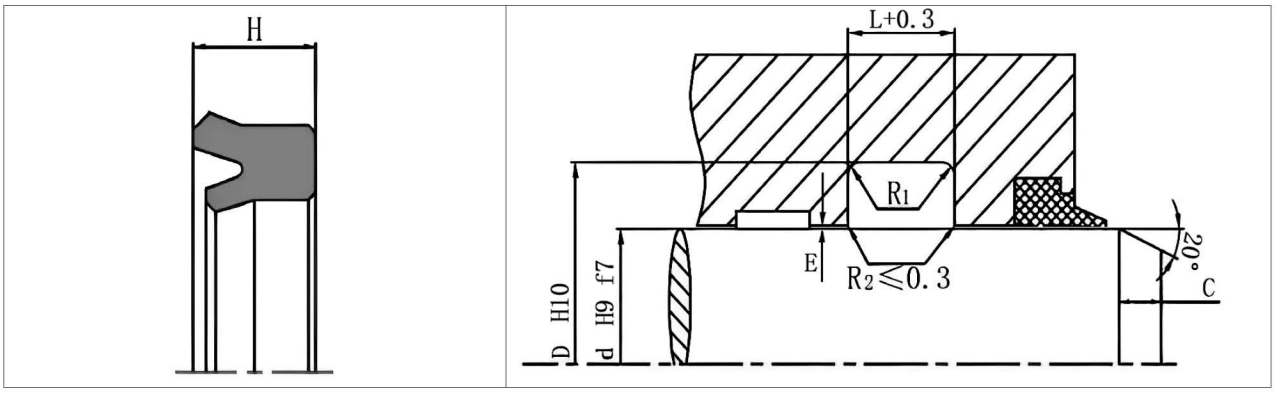

d	D	H	L	订货号
118	133	9	10	ZY 01180
120	135	9	10	ZY 0120A
120	135	10	11	ZY 0120B
120	135	14.5	16	ZY 0120C
120	140	10	11	ZY 0120D
120	140	12	13	ZY 0120E
120	140	15	16	ZY 0120F
120	140	16	17	ZY 0120G
125	140	9	10	ZY 0125A
125	145	12	13	ZY 0125B
125	145	14.5	16	ZY 0125C
127	147	16	17	ZY 01270
130	145	9	10	ZY 0130A
130	145	10	11	ZY 0130B
130	150	12	13	ZY 0130C
130	150	15	16	ZY 0130D
130	150	16	17	ZY 0130E
135	150	9	10	ZY 01350
136	150	8.5	9.5	ZY 01360
140	150	7	8	ZY 0140B
140	155	9	10	ZY 0140C
140	155	9.6	10.6	ZY 0140D
140	160	12	13	ZY 0140E

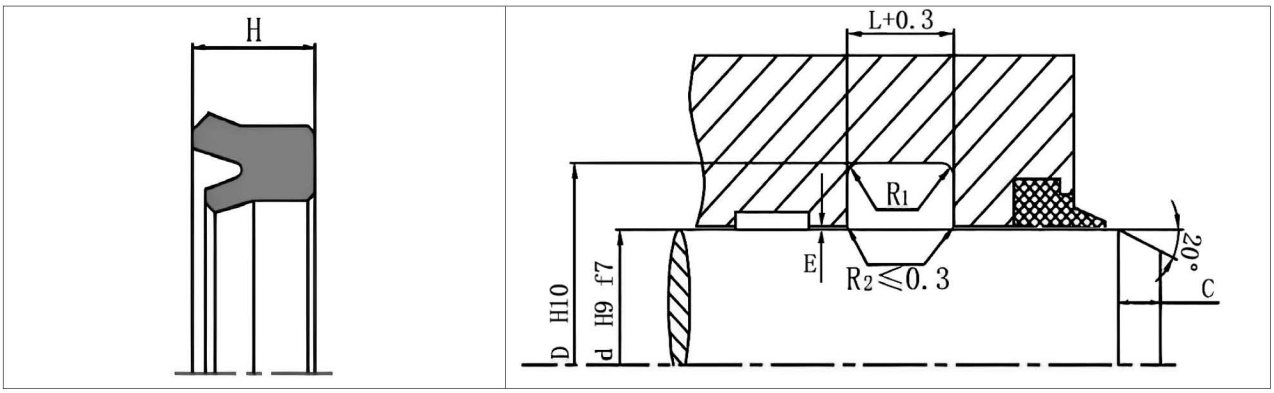

d	D	H	L	订货号
140	160	14.5	16	ZY 0140F
140	165	12	13	ZY 0140G
145	160	9	10	ZY 0145A
145	165	14.5	16	ZY 0145B
150	165	9	10	ZY 0150A
150	170	12	13	ZY 0150B
150	170	15	16	ZY 0150C
155	165	6	7	ZY 0155A
155	170	9	10	ZY 0155B
156	171	10	11	ZY 01560
160	175	9	10	ZY 0160A
160	180	12	13	ZY 0160B
160	180	15	16	ZY 0160C
160	185	18.2	20	ZY 0160D
165	180	9	10	ZY 01650
170	185	9	10	ZY 0170A
170	190	12	13	ZY 0170B
170	200	18.2	20	ZY 0170C
175	190	9	10	ZY 0175A
175	200	12	13	ZY 0175B
180	200	12	13	ZY 0180A
180	200	15	16	ZY 0180B
180	200	16	17	ZY 0180C

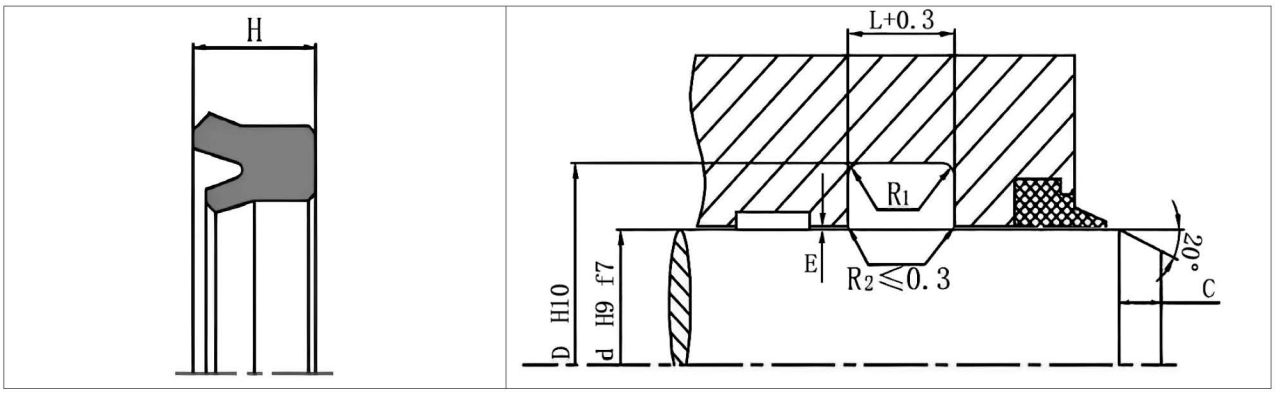

d	D	H	L	订货号
180	205	18.2	20	ZY 0180D
190	210	12	13	ZY 0190A
190	210	15	16	ZY 0190B
200	220	12	13	ZY 0200A
200	225	16	17	ZY 0200B
200	225	18.2	20	ZY 0200C
200	230	18	19	ZY 0200D
210	230	12	13	ZY 0210A
210	230	15	16	ZY 0210B
220	240	12	13	ZY 02200
225	250	16	17	ZY 0225A
225	250	18	19	ZY 0225B
230	250	12	13	ZY 0230A
230	255	16	17	ZY 0230B
230	255	19	20	ZY 0230C
240	260	12	13	ZY 02400
250	270	16	17	ZY 02500
260	285	19	20	ZY 02600
280	300	15	16	ZY 02800
300	330	19	20	ZY 03000
320	350	18	20	ZY 03200
360	390	22	24	ZY 03600

ZV 活塞杆组合密封

ZV 型密封圈是由多个 V 型滑环和一个支撑环一个档圈组成。

优点：针对机械使用时介质和温度的范围，可选择不同的橡胶材质加以调节。抗撕裂，耐摩擦，易起动。

注：产品颜色及外形应以实际产品为准。
如有其它要求请于本公司联系！

1. 材料参数说明

名 称	材 料	应用范围		
		温度	压力	速度
挡 圈	NBR (FKM)	−35℃至+100℃	≤ 45Mpa	≤ 0.5m/s
V 型滑环				
支撑环	POM			

2. 表面粗糙度说明

单位：μm

表面粗糙度	滑动表面	沟槽底面	沟槽侧面
Ra	0.05−−−0.3	≤ 1.6	≤ 3
Rmax	≤ 2.5	≤ 6.3	≤ 15

3. 间隙尺寸说明

单位：mm

内径尺寸	≤ 2E 间隙尺寸			
	16Mpa	25Mpa	32Mpa	40Mpa
> 200	0.5	0.35	0.3	0.25

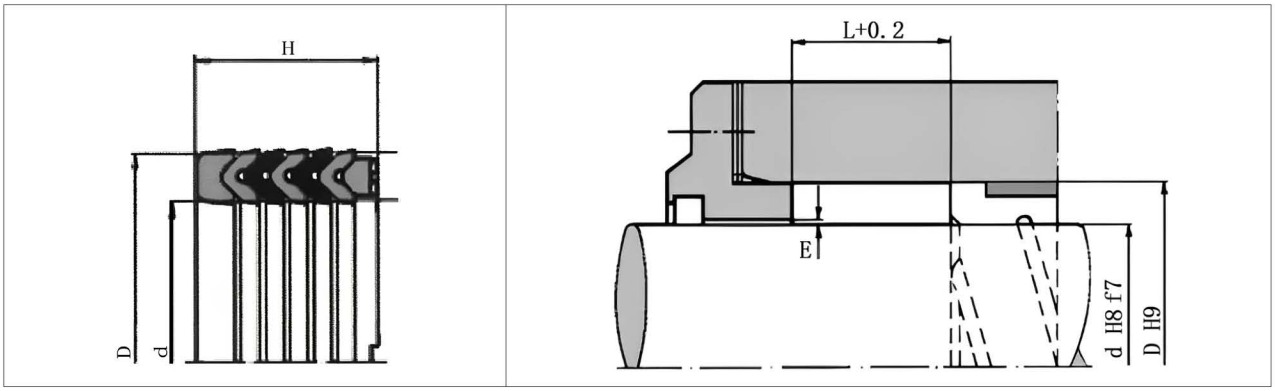

d	D	L	订货号
10	20	18.5	ZV 0010A
12	22	18.5	ZV 0012A
14	24	18.5	ZV 0014A
15	25	18.5	ZV 0015A
16	26	18.5	ZV 0016A
18	28	18.5	ZV 0018A
20	30	18.5	ZV 0020A
22	32	18.5	ZV 0022A
25	37	22.5	ZV 0025B
28	40	22.5	ZV 0028B
30	42	22.5	ZV 0030B
32	44	22.5	ZV 0032B
35	47	22.5	ZV 0035B
36	48	22.5	ZV 0036B
40	52	22.5	ZV 0040B
42	54	22.5	ZV 0042B
45	60	22.5	ZV 0045B
48	63	22.5	ZV 0048B
50	65	22.5	ZV 0050B
55	70	22.5	ZV 0055B
56	71	22.5	ZV 0056B
60	75	22.5	ZV 0060B
63	78	22.5	ZV 0063B
65	80	22.5	ZV 0065B
70	85	22.5	ZV 0070B

d	D	L	订货号
75	90	22.5	ZV 0075B
80	95	22.5	ZV 0080B
85	100	22.5	ZV 0085B
90	105	22.5	ZV 0090B
95	110	30	ZV 0095C
100	115	30	ZV 0100C
110	125	30	ZV 0110C
115	130	30	ZV 0115C
125	140	34	ZV 0125D
130	145	34	ZV 0130D
135	150	34	ZV 0135D
140	155	34	ZV 0140D
150	170	40	ZV 0150E
160	180	40	ZV 0160E
180	200	40	ZV 0180E
190	210	40	ZV 0190E

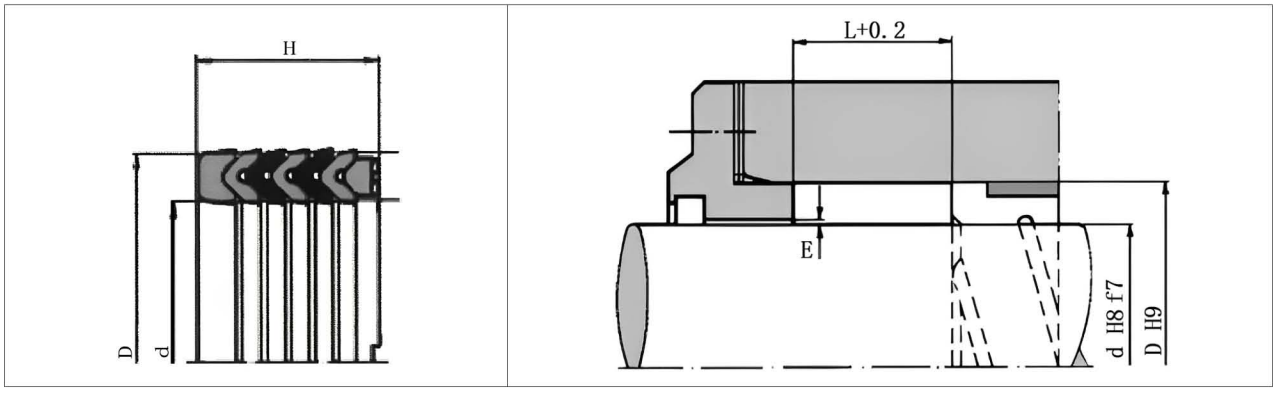

d	D	L	订货号
10	22	22.5	ZV 00100
16	28	22.5	ZV 00160
22	34	22.5	ZV 00220
25	40	22.5	ZV 00250
28	43	22.5	ZV 00280
30	45	22.5	ZV 00300
32	47	22.5	ZV 00320
35	50	22.5	ZV 00350
36	51	22.5	ZV 00360
40	55	22.5	ZV 00400
42	57	27.5	ZV 00420
45	65	27.5	ZV 00450
50	70	30	ZV 00500
55	75	30	ZV 00550
56	76	37	ZV 00560
60	80	37	ZV 00600
63	83	37	ZV 00630
65	85	40	ZV 00650
70	90	40	ZV 00700
75	95	40	ZV 00750
80	100	40	ZV 00800
85	105	40	ZV 00850
90	110	40	ZV 00900
95	115	40	ZV 00950
100	120	40	ZV 01000

d	D	L	订货号
105	125	40	ZV 01050
110	130	40	ZV 01100
115	140	46	ZV 01150
120	145	46	ZV 01200
125	150	46	ZV 01250
130	155	46	ZV 01300
135	160	46	ZV 01350
140	165	46	ZV 01400
145	170	46	ZV 01450
150	180	60	ZV 01500
155	185	60	ZV 01550
160	190	60	ZV 01600
165	195	60	ZV 01650
170	200	60	ZV 01700
175	205	60	ZV 01750
180	210	60	ZV 01800
185	215	60	ZV 01850
190	220	60	ZV 01900
195	225	60	ZV 01950
200	230	60	ZV 02000

ZQ 活塞杆缓冲密封

此密封与主密封联合使用，能吸收高载荷下的冲击压，从密封口部泄放背压。提高液压油缸密封系统的使用寿命。由于其独特的设计能从密封口部泄放背压。

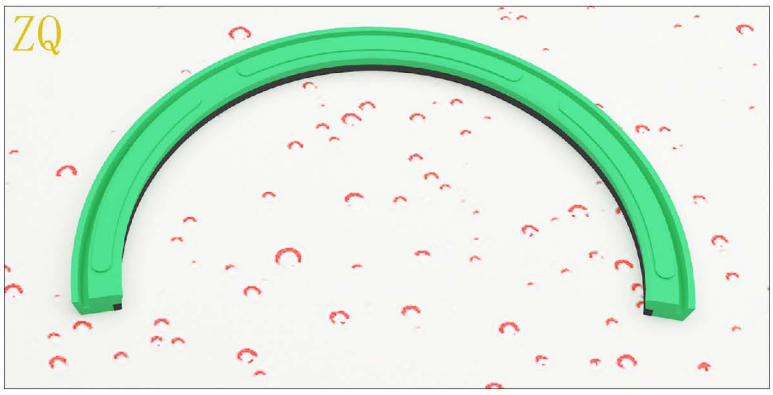

注：产品颜色及外形应以实际产品为准。
如有其它要求请于本公司联系！

1. 材料参数说明

名 称	材 料	应用范围		
		温度	压力	速度
ZQ	PU	−45℃至+110℃	≤ 50Mpa	≤ 0.5m/s

2. 表面粗糙度说明

单位：μm

表面粗糙度	滑动表面	沟槽底面	沟槽侧面
Ra	0.1−−−0.4	1.6	3.2
Rmax	≤ 4.0	≤ 10	≤ 16.0

3. 间隙尺寸说明

单位：mm

断面尺寸	≤ 2E 间隙尺寸			
	25Mpa	30Mpa	35Mpa	40Mpa
6	0.5	0.45	0.4	0.35

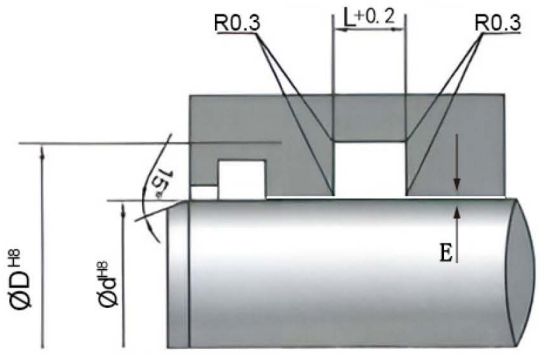

d	D	H	L	订货号
40	55.5	6	6.3	ZQ 000400
45	60.5	6	6.3	ZQ 000450
50	65.5	6	6.3	ZQ 000500
55	70.5	6	6.3	ZQ 000550
60	75.5	6	6.3	ZQ 000600
63	78.5	6	6.3	ZQ 000630
65	80.5	6	6.3	ZQ 000650
70	85.5	6	6.3	ZQ 000700
75	90.5	6	6.3	ZQ 000750
80	95.5	6	6.3	ZQ 000800
85	100.5	6	6.3	ZQ 000850
90	105.5	6	6.3	ZQ 000900
95	110.5	6	6.3	ZQ 000950
100	115.5	6	6.3	ZQ 001000
105	120.5	6	6.3	ZQ 001050
110	125.5	6	6.3	ZQ 001100
115	130.5	6	6.3	ZQ 001150
120	135.5	6	6.3	ZQ 001200
125	140.5	6	6.3	ZQ 001250
130	145.5	6	6.3	ZQ 001300
135	150.5	6	6.3	ZQ 001350
140	155.5	6	6.3	ZQ 001400
145	160.5	6	6.3	ZQ 001450
150	165.5	6	6.3	ZQ 001500

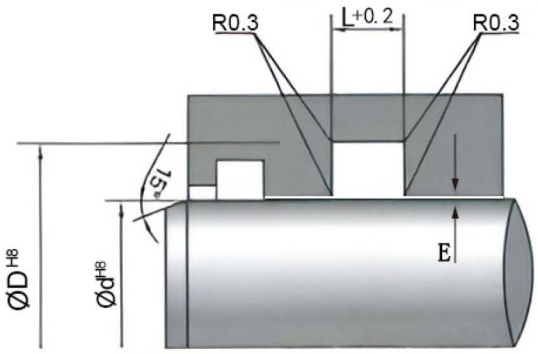

d	D	H	L	订货号
160	175.5	6	6.3	ZQ 001600
170	185.5	6	6.3	ZQ 001700
175	190.5	6	6.3	ZQ 001750
180	195.5	6	6.3	ZQ 001800

UN 孔轴通用 Y 型密封

UN 孔轴通用唇型密封圈

优点：耐磨损、抗挤压、永久压缩变形小，回弹性好。产品在动态和静态情况下都有良好的密封性能。

注：产品颜色及外形应以实际产品为准。
如有其它要求请于本公司联系！

1. 材料参数说明

名 称	材 料	应用范围		
		温度	压力	速度
UN	PU	-45℃至+110℃	≤ 40Mpa	≤ 0.5m/s

2. 表面粗糙度说明

单位：μm

表面粗糙度	滑动表面	沟槽底面	沟槽侧面
Ra	0.1---0.4	1.6	3.2
Rmax	≤ 4.0	≤ 10	≤ 16.0

3. 间隙尺寸说明

单位：mm

断面尺寸 (D/2-d/2)	≤ 2E 间隙尺寸			
	16Mpa	25Mpa	32Mpa	40Mpa
5	0.5	0.4	0.35	—
8	0.55	0.45	0.4	0.35
10	0.6	0.5	0.45	0.4
12	0.65	0.55	0.5	0.45

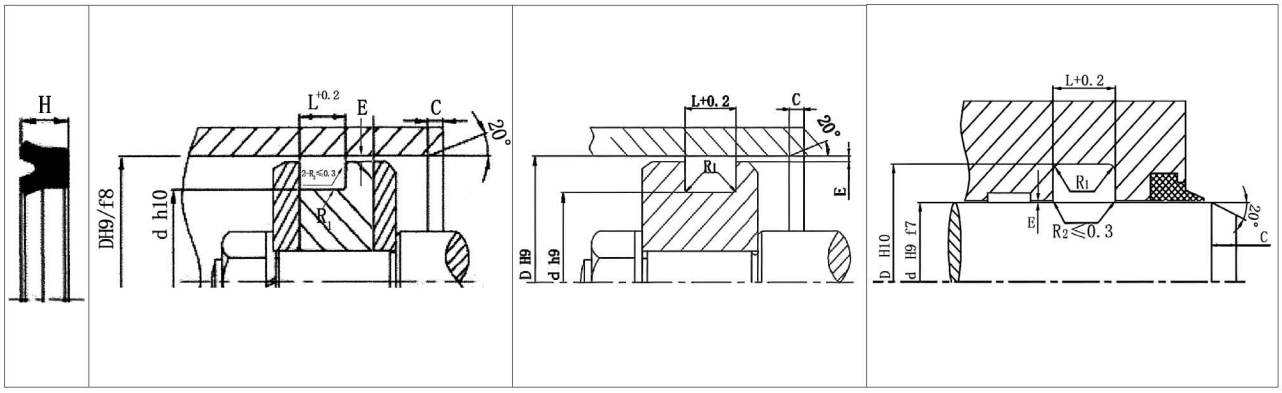

沟槽形式		d	D	H
开放	封闭	/	/	/
●		40	65	10
●		40	65	12
	●	41	57	10
	●	42	50	6
●		42	50	8
	●	42	52	6
●		42	52	8
	●	42	55	7
●		42	55	8
	●	43	55	6
●		44	50	8.5
●		45	52	10
	●	45	55	5
	●	45	55	6
	●	45	55	7
●		45	55	10
	●	45	60	9
●		45	60	10
●		45	60	12
	●	45	63	10
●		45	63	12
	●	45	65	10
●		45	65	12
	●	45	70	12

沟槽形式		d	D	H
开放	封闭	/	/	/
●		45	70	15.5
●		45	70	16
●		47	55	10
	●	48	60	6
	●	48	63	10
	●	50	60	5
	●	50	60	6
	●	50	60	7
	●	50	60	8
	●	50	60	10
	●	50	63	6
	●	50	63	8
	●	50	63	10
	●	50	65	8
	●	50	65	9
	●	50	65	10
	●	50	65	12
	●	50	70	10
	●	50	70	12
●		50	70	18
	●	52	65	6
	●	52	70	12
	●	53	63	6
	●	53	63	6.5

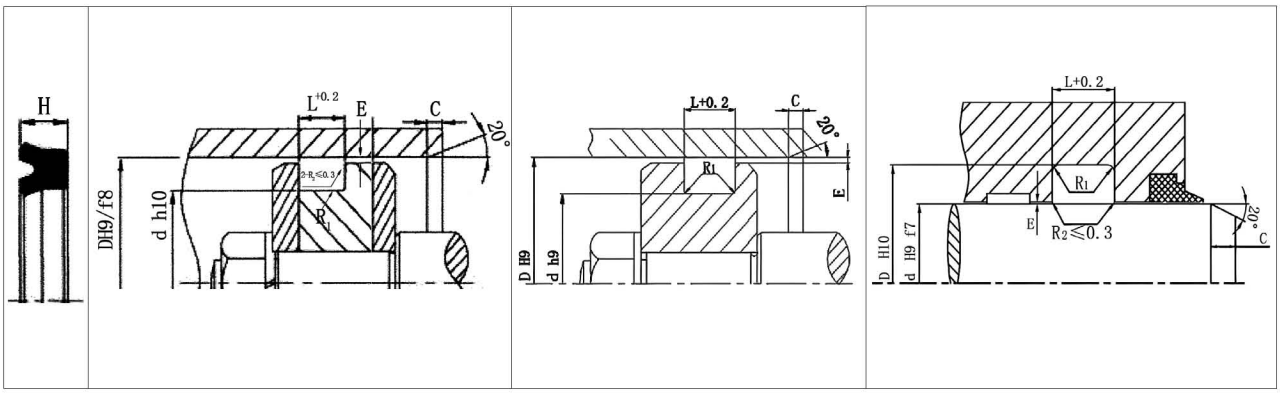

沟槽形式		d	D	H
开放	封闭	/	/	/
	●	53	63	10
	●	53	65	8
	●	54	70	12
	●	55	65	6
	●	55	65	5
	●	55	65	8
	●	55	65	10
●		55	65	12
	●	55	70	7.5
	●	55	70	8
	●	55	70	9
	●	55	70	10
	●	55	70	12
	●	55	75	10
	●	55	75	12
	●	57	63	8
	●	57	63	10
	●	58	68	6
●		58	68	14
	●	60	68	11.5
●		60	68	14
	●	60	70	5
	●	60	70	6
	●	60	70	8

沟槽形式		d	D	H
开放	封闭	/	/	/
	●	60	70	10
	●	60	70	12
	●	60	75	9
	●	60	75	10
	●	60	75	12
	●	60	75	13
	●	60	80	6
	●	60	80	10
	●	60	80	12
●		60	80	18
	●	60	85	10
	●	60	85	12
●		60	90	15
●		60	90	16
	●	62	70	10
	●	62	75	10
	●	62	80	10
	●	63	75	10
●		63	75	14
	●	63	80	10
●		63	80	16
	●	64	80	8
	●	64	80	12
	●	65	75	6

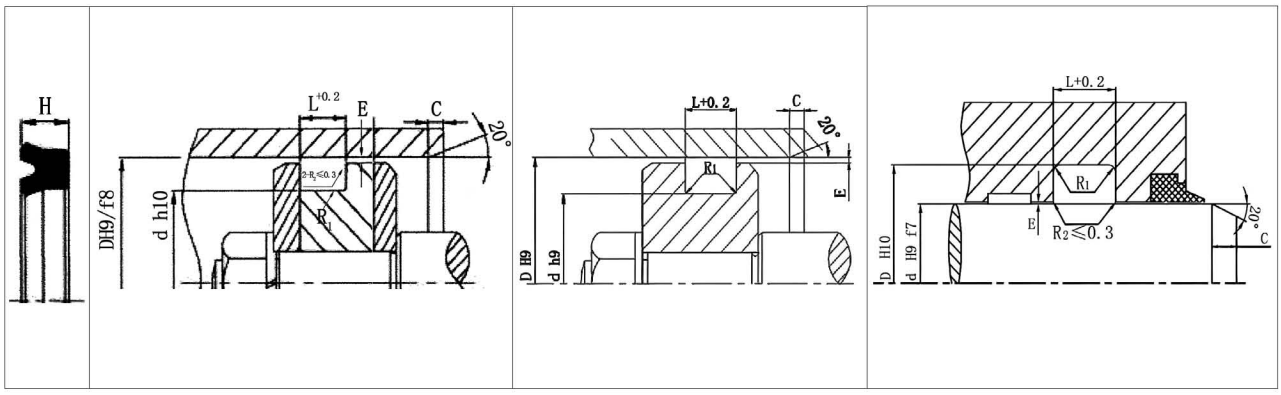

沟槽形式		d	D	H
开放	封闭	/	/	/
	●	65	75	9
	●	65	75	10
	●	65	75	12
	●	65	80	7.5
	●	65	80	9
	●	65	80	10
	●	65	80	11
	●	65	80	12
	●	65	85	10
	●	65	85	12
	●	67	95	11.5
	●	68	80	9
	●	70	80	5
	●	70	80	6
	●	70	80	8
	●	70	80	10
	●	70	80	12
	●	70	85	8
	●	70	85	9
	●	70	85	10
	●	70	85	12
	●	70	90	10
	●	70	90	12
	●	70	90	13

沟槽形式		d	D	H
开放	封闭	/	/	/
●		70	90	15
●		70	90	18
	●	70	95	12
	●	73	85	10
	●	75	85	6
	●	75	85	10
	●	75	85	12
	●	75	90	9
	●	75	90	10
	●	75	90	12
	●	75	95	10
	●	75	95	12
	●	75	95	13
●		75	100	15
	●	80	90	5
	●	80	90	6
	●	80	90	8
	●	80	90	10
	●	80	90	12
	●	80	95	9
	●	80	95	10
	●	80	95	12
	●	80	100	10
	●	80	100	12

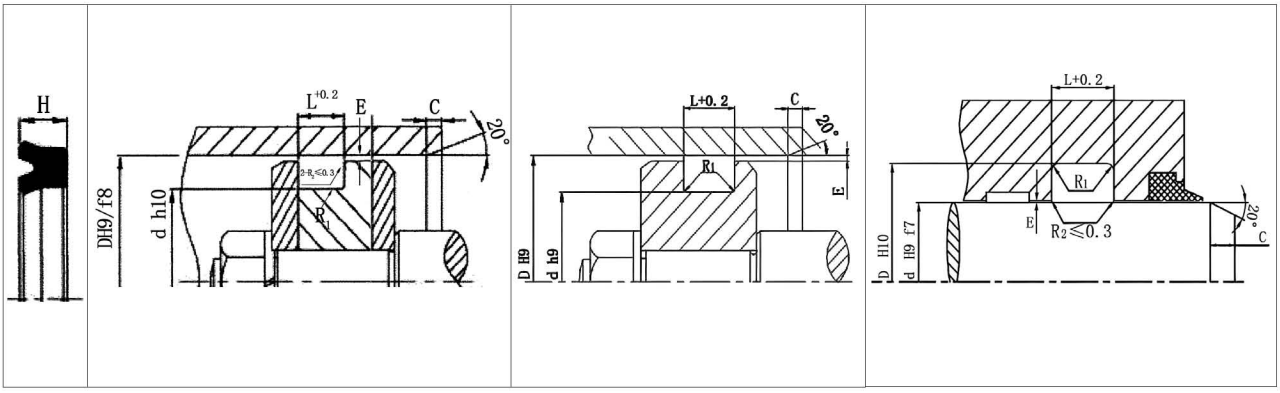

沟槽形式		d	D	H
开放	封闭	/	/	/
	●	80	100	13
●		80	100	15
	●	80	105	12
	●	80	110	12
●		80	110	15
●		81	100	16
	●	85	95	5
	●	85	95	8.5
	●	85	95	9
	●	85	95	12
	●	85	100	9
	●	85	100	10
	●	85	100	12
	●	85	105	12
●		85	105	15
●		85	105	18
	●	85	110	12
	●	87	95	11.5
	●	88	100	9
	●	90	100	5
	●	90	100	8
	●	90	100	10
	●	90	100	12
	●	90	105	9

沟槽形式		d	D	H
开放	封闭	/	/	/
	●	90	105	11.5
	●	90	105	12
	●	90	110	9
	●	90	110	10
	●	90	110	12
	●	90	110	13
●		90	110	15
	●	90	115	12
●		90	115	15
	●	90	120	12
	●	95	105	10
	●	95	105	11.5
	●	95	105	12
	●	95	110	9
	●	95	110	10
	●	95	110	12
	●	95	115	12
	●	95	115	13.5
●	●	95	115	15
	●	95	120	12
●	●	97	105	14
	●	100	110	5
	●	100	110	6
	●	100	110	8

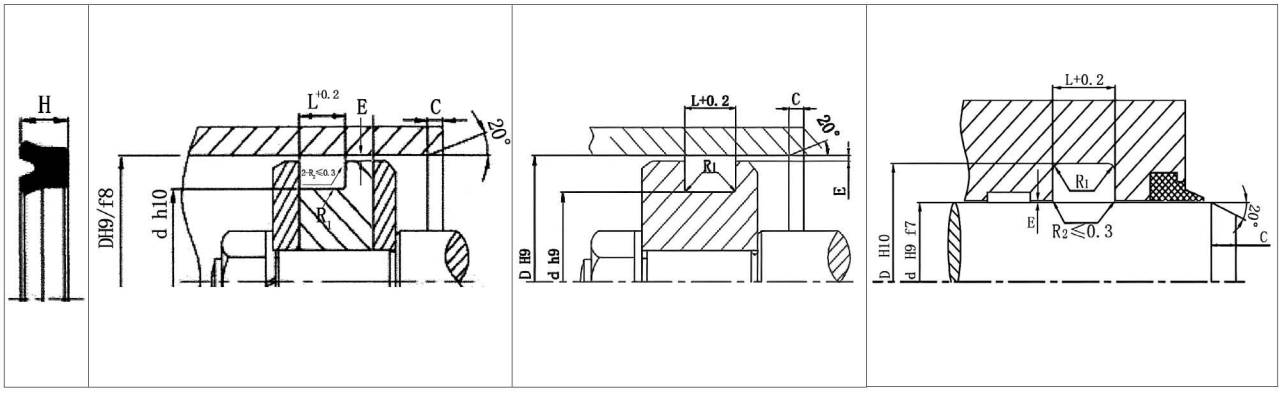

沟槽形式		d	D	H
开放	封闭	/	/	/
	●	100	110	11
●		100	110	15
	●	100	115	9
	●	100	115	10
	●	100	115	12
●		100	115	15
	●	100	120	10
	●	100	120	12
	●	100	120	13.5
●		100	120	15
	●	100	125	10
	●	100	125	12
●		100	125	15
●		100	130	15
	●	105	115	9
	●	105	115	13.5
	●	105	120	8
	●	105	120	9
	●	105	120	11
	●	105	120	12
	●	105	120	13
●		105	120	15
	●	105	125	10
	●	105	125	11

沟槽形式		d	D	H
开放	封闭	/	/	/
	●	105	125	12
	●	105	125	13
●		105	125	15
●		105	125	16
	●	105	130	12
	●	110	120	12
	●	110	125	9
	●	110	125	12
●		110	125	15
	●	110	130	9
	●	110	130	12
●		110	130	15
●		110	130	16
●		110	135	15
●		110	140	15
●		110	140	18
	●	112	125	9
	●	115	125	12
	●	115	130	9
	●	115	130	10
	●	115	130	12
●		115	130	14.5
●		115	130	15
●		115	135	15

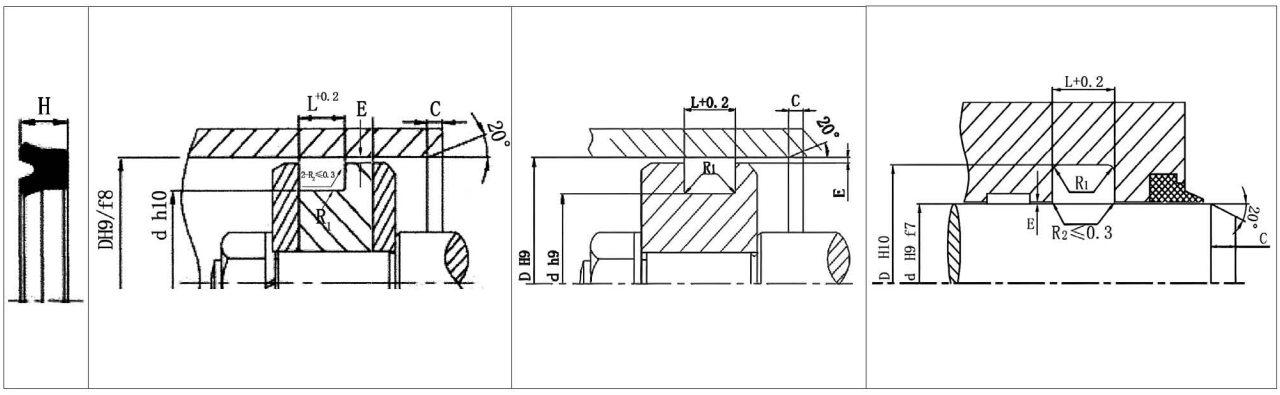

沟槽形式		d	D	H
开放	封闭	/	/	/
	●	115	140	12
●		115	140	15
	●	117	130	10
	●	117	130	12
	●	118	130	10
	●	118	130	12
	●	120	130	5
	●	120	130	12
	●	120	135	9
	●	120	135	12
	●	120	140	10
	●	120	140	12
	●	120	140	13
●		120	140	15
●		120	140	16
	●	120	145	12
●		120	145	15
●		120	150	15
	●	125	140	9
	●	125	140	11
	●	125	140	12
	●	125	140	13
●		125	140	15
	●	125	145	12

沟槽形式		d	D	H
开放	封闭	/	/	/
●		125	145	15
	●	125	150	15
●		125	155	15
	●	130	145	9
	●	130	145	12
●		130	145	15
	●	130	150	10
	●	130	150	12
	●	130	150	15
	●	130	155	12
	●	130	155	15
	●	130	160	15
	●	132	145	9
	●	135	150	12
	●	135	150	15
	●	135	155	12
	●	135	155	15
	●	135	160	15
	●	135	165	15
	●	136	150	9
	●	140	150	5
	●	140	150	6
	●	140	150	11
	●	140	150	15

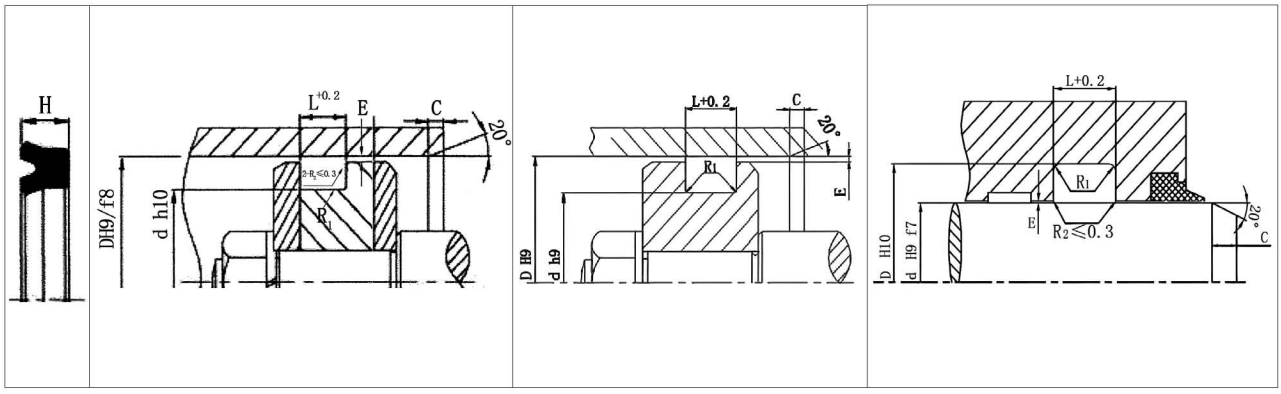

沟槽形式		d	D	H
开放	封闭	/	/	/
	●	140	155	9
	●	140	155	10
	●	140	155	15
	●	140	160	9
	●	140	160	10
	●	140	160	12
	●	140	160	15
●		140	160	16
	●	140	165	15
	●	140	170	15
	●	145	160	9
	●	145	160	12
	●	145	165	15
	●	145	170	15
	●	145	175	15
	●	150	165	9
	●	150	170	10
	●	150	170	12
	●	150	170	15
	●	150	180	15
●		150	180	18
	●	155	180	15
	●	160	170	12
	●	160	170	7.5

沟槽形式		d	D	H
开放	封闭	/	/	/
	●	160	175	9
	●	160	175	12
	●	160	175	12
	●	160	175	15
	●	160	180	10
	●	160	180	12
	●	160	180	15
	●	160	190	15
●		160	190	18
	●	165	180	9
	●	165	180	15
	●	165	190	15
	●	170	190	15
	●	170	200	15
●		170	200	18
●		170	215	20
	●	175	200	15
	●	175	205	15
	●	180	190	10
	●	180	200	12
	●	180	200	12.5
	●	180	200	15
	●	180	205	12
	●	180	205	15

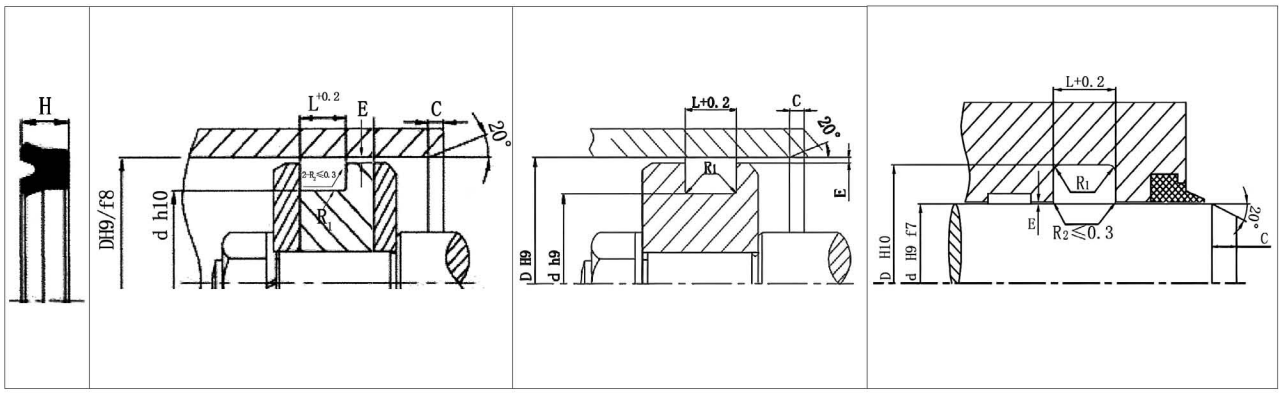

沟槽形式		d	D	H
开放	封闭	/	/	/
●		180	205	18
	●	180	210	15
●		180	210	22
	●	180	215	15
	●	185	200	7.5
	●	185	200	9
	●	185	200	12
	●	185	200	15
	●	185	205	15
	●	185	210	15
	●	185	215	15
	●	190	205	15
●		190	205	16
	●	190	210	12
	●	190	210	15
	●	190	215	15
●		190	215	16
	●	190	220	15
●		190	220	16
●		190	220	22
	●	200	215	12
	●	200	220	12
	●	200	220	15
●		200	220	18

沟槽形式		d	D	H
开放	封闭	/	/	/
	●	200	225	15
	●	200	230	15
●		200	230	18
●		200	230	22
	●	210	230	12
	●	210	230	15
	●	210	240	15
●		210	240	18
	●	220	240	12
	●	220	250	15
	●	225	240	12
●		225	255	26
	●	230	250	12.5
	●	230	250	15
●		230	255	18
●		230	260	18
	●	235	255	12
●		240	260	16
●		240	270	18
	●	250	270	15
●		250	280	18
●		250	280	19
●		250	280	25
	●	260	280	14

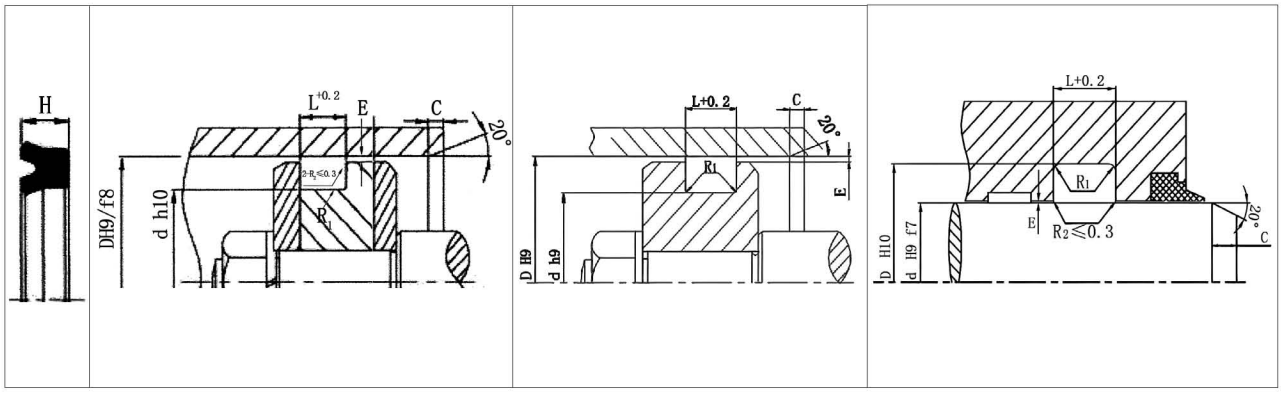

沟槽形式		d	D	H
开放	封闭	/	/	/
●		260	290	18
●		275	300	16
	●	280	300	15
●		280	300	16
●		280	300	18

沟槽形式		d	D	H
开放	封闭	/	/	/

FK 双唇口防尘密封

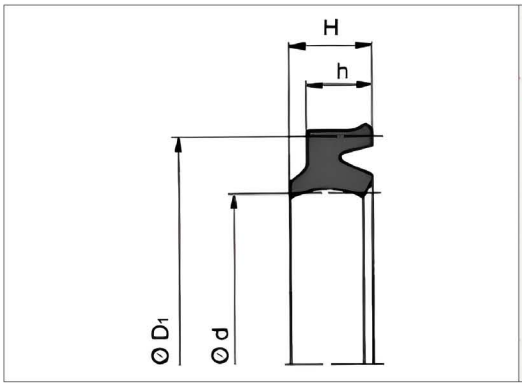

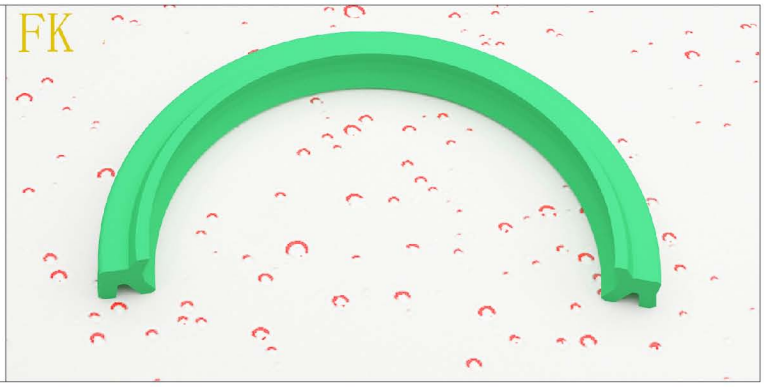

注：产品颜色及外形应以实际产品为准。如有其它要求请于本公司联系！

1. 产品特点

说 明
产品双唇口的外形，更好地防止灰尘，污物，沙粒等进入缸体内部，能保护和延长密封件的使用时间。

2. 材料参数

名 称	材 料	应用范围	
		温度	使用速度
FK	PU	−45℃至+110℃	2m/s

3. 表面粗糙度

单位：μm

表面粗糙度	滑动表面	沟槽底面	沟槽侧面
Ra	0.1−0.4	3	1.6
Rmax	≤ 2.5	≤ 15	≤ 6.3

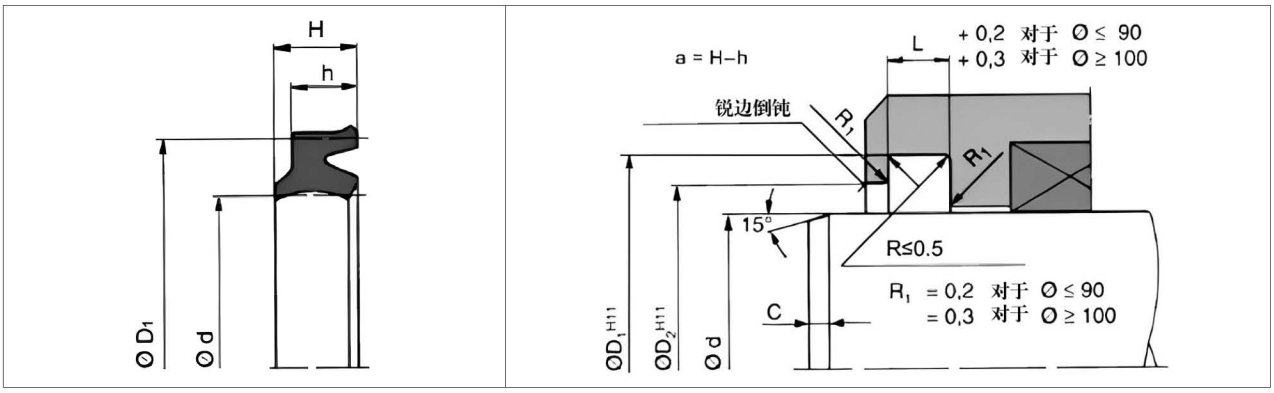

d	D_1	H	h	D_2	L	订货号
10	16	4.8	3.6	12.5	4	FK 00100
12	18	4.8	3.6	14.5	4	FK 00120
14	20	4.8	3.6	16.5	4	FK 00140
16	22	4.8	3.6	18.5	4	FK 00160
18	24	4.8	3.6	20.5	4	FK 0018A
18	26	6	4.5	22.3	5	FK 0018B
20	26	4.8	3.6	22.5	4	FK 0020A
20	28	6	4.5	24.3	5	FK 0020B
22	28	4.8	3.6	24.5	4	FK 00220
25	31	4.8	3.6	27.5	4	FK 0025A
25	33	6	4.5	29.3	5	FK 0025B
28	36	5.8	4.5	31	5	FK 0028A
28	36	6	4.5	32.3	5	FK 0028B
30	38	5.8	4.5	33	5	FK 0030A
30	38	6.5	5	34	6	FK 0030B
35	43	6.5	5	39	6	FK 0035A
35	43	5.8	4.5	38	5	FK 0035B
40	48	5.8	4.5	43	5	FK 0040A
40	48	6.5	5	44	6	FK 0040B
45	53	6.5	5	49	6	FK 0045A
45	53	5.8	4.5	48	5	FK 0045B
50	58	5.8	5.3	53	6	FK 0050A
50	58	6.5	5	54	6	FK 0050B
55	63	6.5	5	59	6	FK 0055A

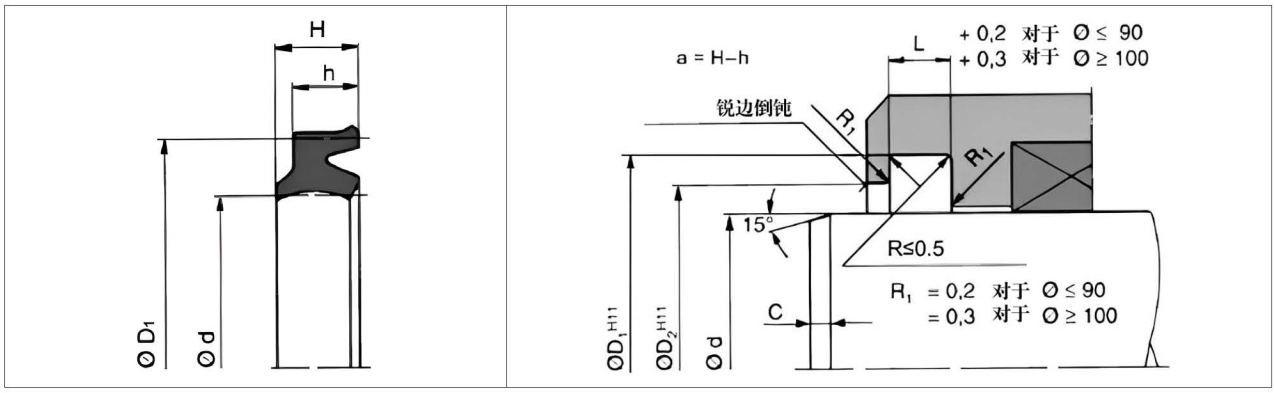

d	D_1	H	h	D_2	L	订货号
55	65	6.8	5.3	58	6	FK 0055B
60	70	6.8	5.3	63	6	FK 0060A
60	68	6.5	5	64	6	FK 0060B
63	71	6.5	5	67	6	FK 0063A
63	73	6.8	5.3	66	6	FK 0063B
65	75	6.8	5.3	68	6	FK 0065A
65	73	6.5	5	69	6	FK 0065B
70	80	8	6	75	7	FK 0070A
70	80	6.8	5.3	73	6	FK 0070B
75	85	6.8	5.3	78	6	FK 0075A
75	85	8	6	80	7	FK 0075B
80	90	8	6	85	7	FK 0080A
80	90	6.8	5.3	83	6	FK 0080B
85	95	6.8	5.3	88	6	FK 0085A
85	95	8	6	90	7	FK 0085B
90	100	8	6	95	7	FK 0090A
90	100	6.8	5.3	93	6	FK 0090B
95	105	8	6	100	7	FK 00950
100	110	6.8	5.3	103	6	FK 0100A
100	110	8	6	105	7	FK 0100B
110	125	9.5	7.5	114	8.5	FK 0110A
110	120	8	6	115	7	FK 0110B
120	130	8	6	125	7	FK 01200
125	138	9.5	7	132	8	FK 0125A
125	140	9.5	7.5	129	8.5	FK 0125B
130	143	9.5	7	137	8	FK 01300

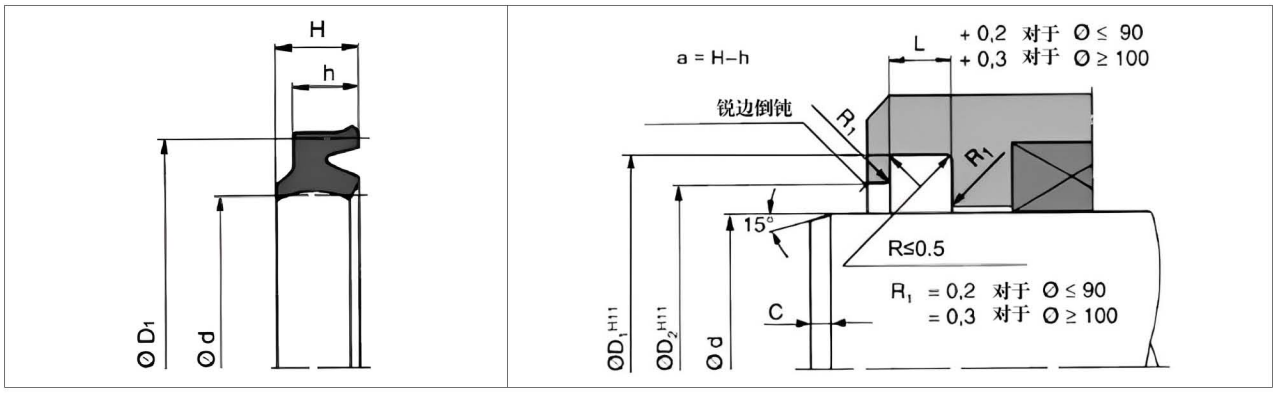

d	D_1	H	h	D_2	L	订货号
140	155	9.5	7.5	144	8.5	FK 0140B
145	158	9.5	7	152	8	FK 01450
150	163	9.5	7	157	8	FK 0150A
150	165	9.5	7.5	154	8.5	FK 0150B
160	175	9.5	7.5	164	8.5	FK 0160A
160	173	9.5	7	167	8	FK 0160B
165	178	9.5	7	172	8	FK 01650
170	183	9.5	7	177	8	FK 01700
175	188	9.5	7	182	8	FK 01750
180	193	9.5	7	187	8	FK 01800
190	203	9.5	7	197	8	FK 01900
200	213	9.5	7	207	8	FK 02000
210	223	9.5	7	217	8	FK 02100

FH 金属骨架防尘密封

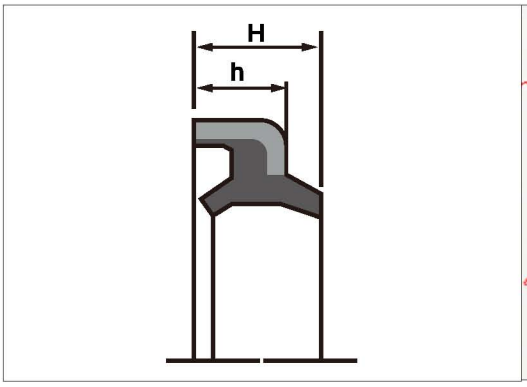

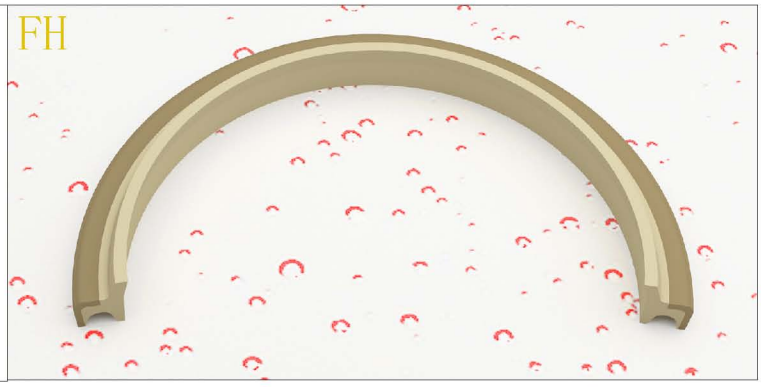

注：产品颜色及外形应以实际产品为准。如有其它要求请于本公司联系！

1. 产品特点

说 明
产品双唇口的外形，更好地防止灰尘，污物，沙粒等进入缸体内部，产品因金属外壳增加了变形性能，耐外部机械冲击，能更好地保护和延长密封件的使用时间。

2. 材料参数

名 称	材 料	应用范围	
		温度	使用速度
FH	不锈钢 +PU	−45℃至+110℃	2m/s

3. 表面粗糙度

单位：μm

表面粗糙度	滑动表面	沟槽底面	沟槽侧面
Ra	0.1−0.4	3	1.6
Rmax	≤ 2.5	≤ 15	≤ 6.3

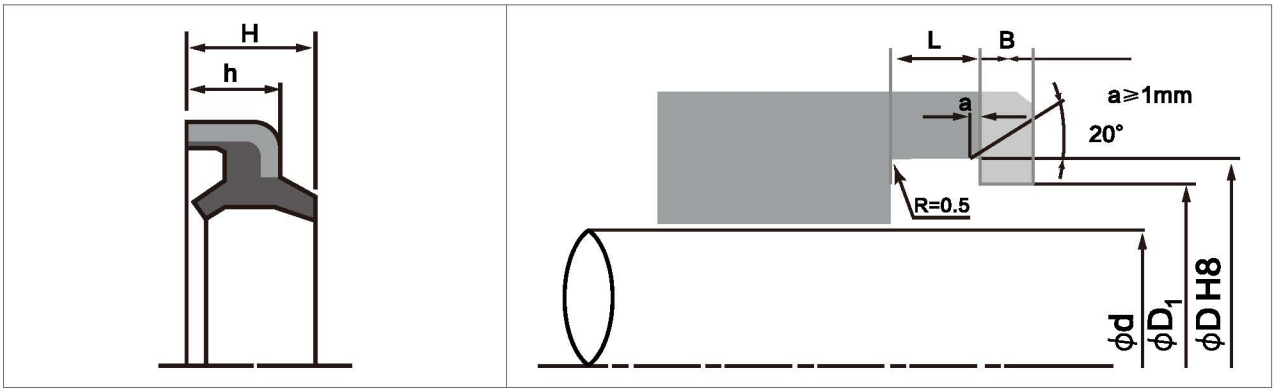

d	D	H	h	D_1	B	L	订货号
20	32	9	6	27	4	$6^{+0.5}_{+0.3}$	FH 00200
22	34	9	6	29	4	$6^{+0.5}_{+0.3}$	FH 00220
25	37	9	6	32	4	$6^{+0.5}_{+0.3}$	FH 00250
30	42	9	6	37	4	$6^{+0.5}_{+0.3}$	FH 00300
35	47	10	7	42	4	$7^{+0.5}_{+0.3}$	FH 00350
40	52	10	7	47	4	$7^{+0.5}_{+0.3}$	FH 00400
45	57	10	7	52	4	$7^{+0.5}_{+0.3}$	FH 00450
50	62	10	7	57	4	$7^{+0.5}_{+0.3}$	FH 00500
60	74	11	8	67	4	$8^{+0.6}_{+0.4}$	FH 00600
65	79	11	8	72	4	$8^{+0.6}_{+0.4}$	FH 00650
70	84	11	8	77	4	$8^{+0.6}_{+0.4}$	FH 00700
80	94	11	8	87	4	$8^{+0.6}_{+0.4}$	FH 00800
85	99	11	8	92	4	$8^{+0.6}_{+0.4}$	FH 00850
90	104	11	8	97	4	$8^{+0.6}_{+0.4}$	FH 00900
95	109	11	8	102	4	$8^{+0.6}_{+0.4}$	FH 00950
100	114	11	8	107	4	$8^{+0.6}_{+0.4}$	FH 01000
105	121	12	9	113	5	$9^{+0.6}_{+0.4}$	FH 01050
110	126	12	9	118	5	$9^{+0.6}_{+0.4}$	FH 01100
120	136	12	9	128	5	$9^{+0.6}_{+0.4}$	FH 01200
125	141	12	9	133	5	$9^{+0.6}_{+0.4}$	FH 01250
130	146	12	9	138	5	$9^{+0.6}_{+0.4}$	FH 01300
140	160	14	10	150	5	$10^{+0.6}_{+0.4}$	FH 01400

FA 高速防尘密封

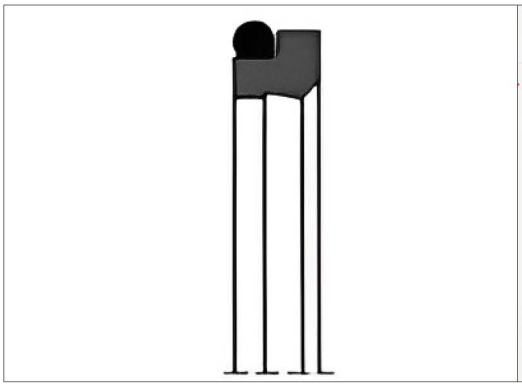

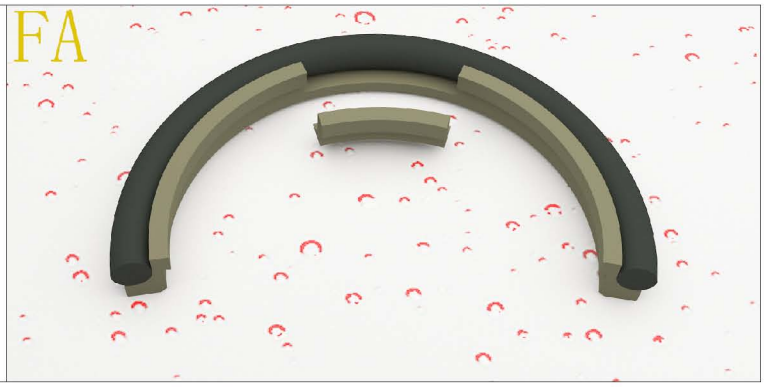

注：产品颜色及外形应以实际产品为准。如有其它要求请于本公司联系！

1. 产品特点

说 明
产品双唇口的外形，更好地防止灰尘，污物，沙粒等进入缸体内部，能保护和延长密封件的使用时间，极小的起动和运动摩擦力，无爬行。

2. 材料参数

名 称	材 料	应用范围	
		温度	使用速度
FA	PTFE 加填料	−30℃至+100℃	4m/s
	o−ring NBR		

3. 表面粗糙度

单位：μm

表面粗糙度	滑动表面	沟槽底面	沟槽侧面
Ra	0.1−0.4	3	1.6
Rmax	≤ 2.5	≤ 15	≤ 6.3

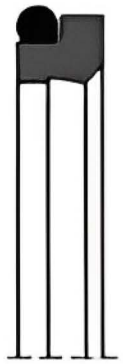

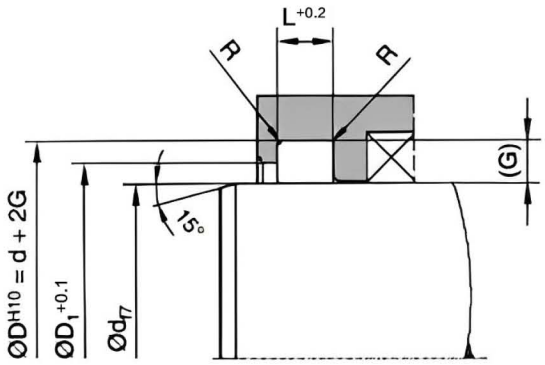

d	D	D_1	L	订货号
12	18.8	13.5	5	FA 00120
14	20.8	15.5	5	FA 00140
15	21.8	16.5	5	FA 00150
16	22.8	17.5	5	FA 00160
18	24.8	19.5	5	FA 00180
20	26.8	21.5	5	FA 00200
24	30.8	25.5	5	FA 00240
25	31.8	26.5	5	FA 00250
26	32.8	27.5	5	FA 00260
28	34.8	29.5	5	FA 00280
30	36.8	31.5	5	FA 00300
32	38.8	33.5	5	FA 00320
35	41.8	36.5	5	FA 00350
37	43.8	38.5	5	FA 00370
38	44.8	39.5	5	FA 00380
40	46.8	41.5	5	FA 00400
42	48.8	43.5	5	FA 00420
45	51.8	46.5	5	FA 00450
48	54.8	49.5	5	FA 00480
50	56.8	51.5	5	FA 00500
52	58.8	53.5	5	FA 00520
55	61.8	56.5	5	FA 00550
56	62.8	57.5	5	FA 00560
58	64.8	59.5	5	FA 00580
60	66.8	61.5	5	FA 00600
63	69.8	64.5	5	FA 00630
65	73.8	67	6	FA 00650

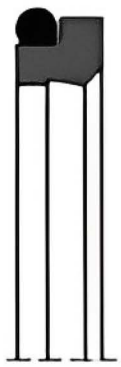

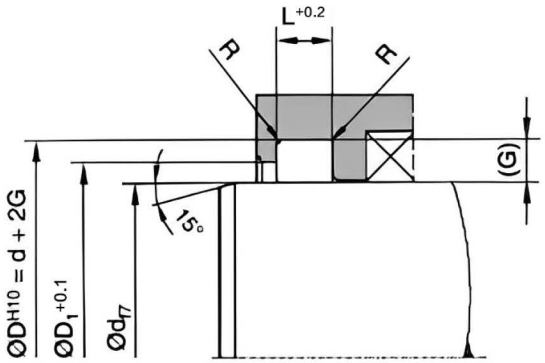

d	D	D_1	L	订货号
70	78.8	72	6	FA 00700
75	83.8	77	6	FA 00750
80	88.8	82	6	FA 00800
85	93.8	87	6	FA 00850
90	98.8	92	6	FA 00900
95	103.8	97	6	FA 00950
100	108.8	102	6	FA 01000
105	113.8	107	6	FA 01050
110	118.8	112	6	FA 01100
115	123.8	117	6	FA 01150
120	128.8	122	6	FA 01200
125	133.8	127	6	FA 01250
130	138.8	132	6	FA 01300
135	143.8	137	6	FA 01350
140	148.8	142	6	FA 01400
145	153.8	147	6	FA 01450
150	158.8	152	6	FA 01500
155	163.8	157	6	FA 01550
160	168.8	162	6	FA 01600
165	173.8	167	6	FA 01650
170	178.8	172	6	FA 01700
175	183.8	177	6	FA 01750
180	188.8	182	6	FA 01800
185	193.8	187	6	FA 01850
190	198.8	192	6	FA 01900
195	203.8	197	6	FA 01950
200	208.8	202	6	FA 02000

FB 金属骨架防尘密封

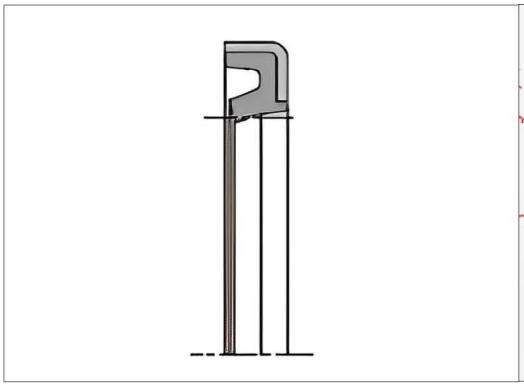

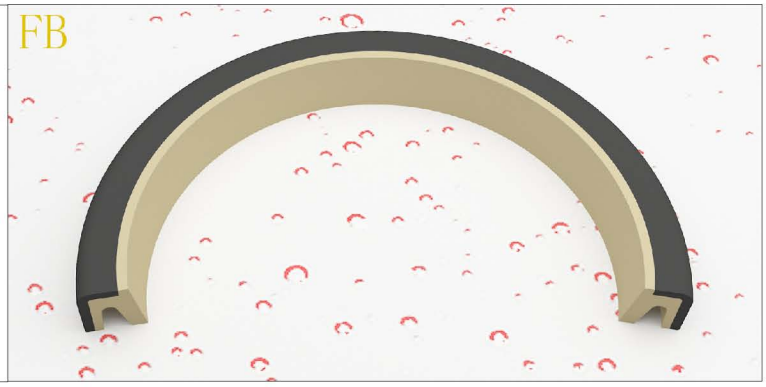

注：产品颜色及外形应以实际产品为准。如有其它要求请于本公司联系！

1. 产品特点

说 明
产品双唇口的外形，更好地防止灰尘，污物，沙粒等进入缸体内部，产品因金属外壳增加了变形性能，耐外部机械冲击，能更好地保护和延长密封件的使用时间。

2. 材料参数

名 称	材 料	应用范围	
		温度	使用速度
FB	不锈钢 +PU	−45℃至+110℃	2m/s

3. 表面粗糙度

单位：μm

表面粗糙度	滑动表面	沟槽底面	沟槽侧面
Ra	0.1−0.4	3	1.6
Rmax	≤ 2.5	≤ 15	≤ 6.3

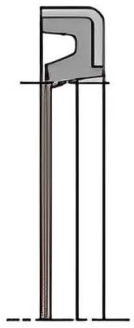

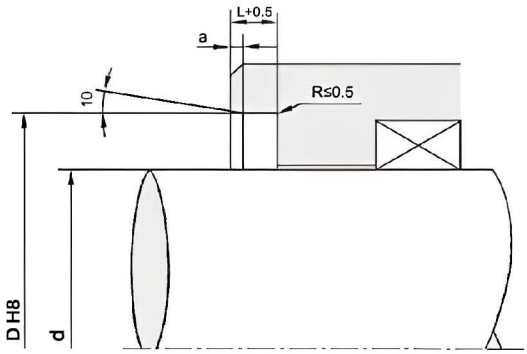

d	D	L	订货号
50	65	5	FB 0050A
50	72	8	FB 0050B
55	70	5	FB 00550
60	75	5	FB 0060A
60	75	8	FB 0060B
60	75	6	FB 0060C
65	80	5	FB 0065A
65	80	6	FB 0065B
65	80	8	FB 0065C
70	85	5	FB 0070A
70	85	6	FB 0070B
70	85	8	FB 0070C
70	90	5	FB 0070D
75	90	5	FB 00750
80	90	4.5	FB 0080A
80	95	5	FB 0080B
80	95	6	FB 0080C
80	95	8	FB 0080D
85	95	5	FB 0085A
85	100	5	FB 0085B
85	100	6	FB 0085C
85	100	8	FB 0085D
90	105	5	FB 0090A
90	105	6	FB 0090B
90	105	8	FB 0090C
90	106	8	FB 0090E

d	D	L	订货号
95	110	6	FB 00950
100	110	4.5	FB 0100A
100	115	5	FB 0100B
100	115	6	FB 0100C
100	115	7	FB 0100D
100	116	8	FB 0100E
110	125	5	FB 0110A
110	125	8	FB 0110B
110	130	8	FB 0110C
120	135	5	FB 0120A
120	140	8	FB 0120B
130	150	9	FB 01300

FC 金属骨架防尘密封

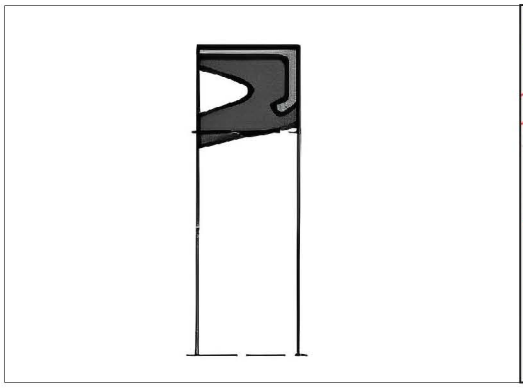

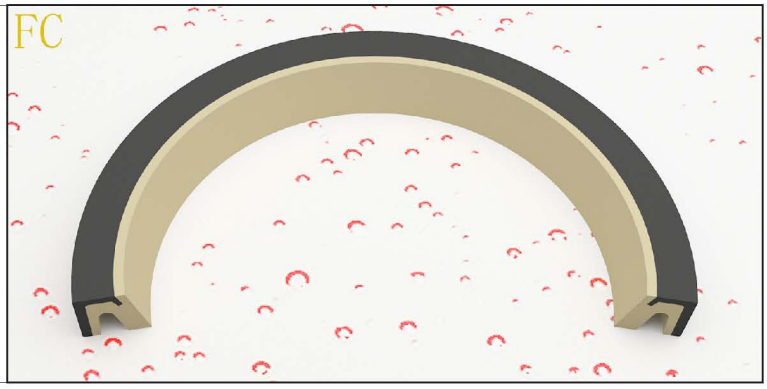

注：产品颜色及外形应以实际产品为准。如有其它要求请于本公司联系！

1. 产品特点

说 明
产品双唇口的外形，更好地防止灰尘，污物，沙粒等进入缸体内部，产品因金属外壳增加了变形性能，耐外部机械冲击，能更好地保护和延长密封件的使用时间。

2. 材料参数

名 称	材 料	应用范围	
		温度	使用速度
FC	不锈钢 +PU	−45℃至+110℃	2m/s

3. 表面粗糙度

单位：μm

表面粗糙度	滑动表面	沟槽底面	沟槽侧面
Ra	0.1−0.4	3	1.6
Rmax	≤ 2.5	≤ 15	≤ 6.3

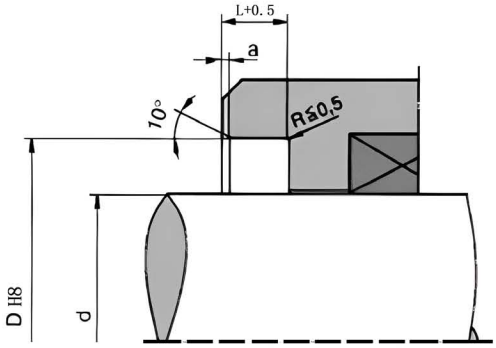

d	D	L	订货号
30	42	7	FC 00300
35	47	7	FC 00350
40	50	3.2	FC 0040A
40	50	4	FC 0040B
40	52	7	FC 0040C
45	55	3.2	FC 00450
50	60	3.2	FC 0050A
50	60	7	FC 0050B
50	62	7	FC 0050C
50	65	7	FC 0050D
55	65	3.2	FC 0055A
55	69	8	FC 0055B
55	70	7	FC 0055C
60	70	7	FC 0060A
60	70	8	FC 0060B
60	73	8	FC 0060C
60	74	8	FC 0060D
60	75	7	FC 0060E
63	78	9	FC 00630
65	75	7	FC 0065A
65	79	8	FC 0065B
65	80	7	FC 0065C
70	80	4	FC 0070A
70	80	7	FC 0070B
70	84	8	FC 0070C
70	85	7	FC 0070D

d	D	L	订货号
75	89	8	FC 00750
80	90	7	FC 0080A
80	93	8	FC 0080B
80	94	8	FC 0080C
80	95	7	FC 0080D
85	99	8	FC 00850
90	100	7	FC 0090A
90	104	8	FC 0090B
90	110	7	FC 0090C
95	109	8	FC 0095A
95	110	4	FC 0095B
95	110	7	FC 0095C
100	114	8	FC 0100A
100	115	7	FC 0100B
100	115	9	FC 0100C
105	115	7	FC 0105A
105	120	8	FC 0105B
110	125	9	FC 01100
120	135	7	FC 0120A
120	135	8	FC 0120B
120	136	9	FC 0120C
120	140	10	FC 0120D
130	150	10	FC 0130A
130	154	8	FC 0130B
150	165	7	FC 01500

XG 旋转组合密封

XG 型孔用旋转密封圈。它是一种可受两侧压力或受变压力双作用密封圈。在滑环面上有两个环型沟槽，可提高密封表面的比压，降低摩擦力。抗挤出，无爬行现象。

注：产品颜色及外形应以实际产品为准。
如有其它要求请于本公司联系！

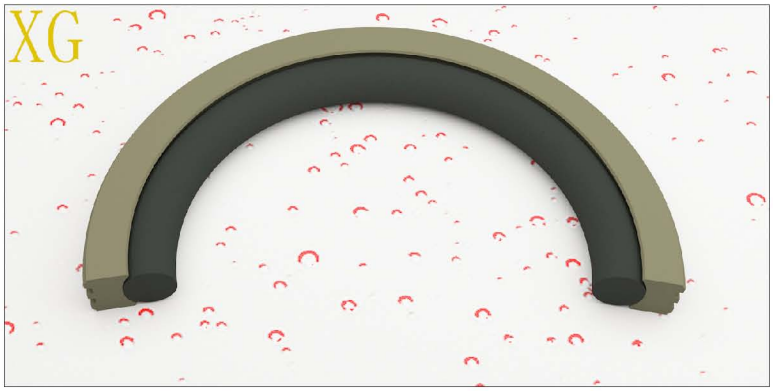

1. 材料参数说明

名 称	材 料	应用范围		
		温度	压力	速度
滑 环	PTFE 加填料	-30℃至+100℃	≤ 30Mpa	≤ 1.0m/s
O-ring	NBR(FKM)			

2. 表面粗糙度说明

单位：μm

表面粗糙度	滑动表面	沟槽底面	沟槽侧面
Ra	0.1---0.4	1.6	3.2
Rmax	≤ 2.5	≤ 10	≤ 16

3. 间隙尺寸说明

单位：mm

断面尺寸	≤ 2E 间隙尺寸		
	10Mpa	20Mpa	30Mpa
3.2	0.2	0.15	0.1
4.2	0.2	0.15	0.1
6.3	0.2	0.15	0.1

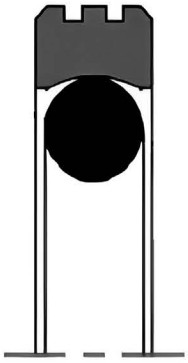

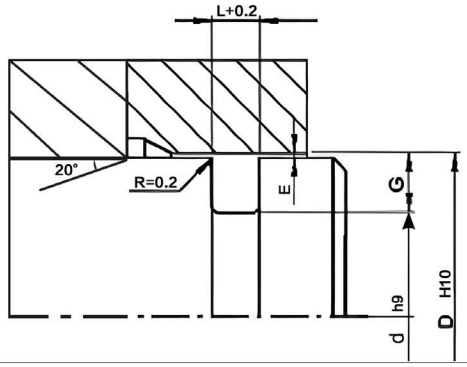

D	d	L	订货号
15	10.1	2.2	XG 00101
16	11.1	2.2	XG 00111
17	12.1	2.2	XG 00121
18	13.1	2.2	XG 00131
20	15.1	2.2	XG 00151
22	17.1	2.2	XG 00171
25	20.1	2.2	XG 00201
28	23.1	2.2	XG 00231
30	25.1	2.2	XG 00251
32	27.1	2.2	XG 00271
35	30.1	2.2	XG 00301
36	31.1	2.2	XG 00311
38	33.1	2.2	XG 00331
40	32.5	3.2	XG 00324
42	34.5	3.2	XG 00345
45	37.5	3.2	XG 00375
48	40.5	3.2	XG 00405
50	42.5	3.2	XG 00425
52	44.5	3.2	XG 00445
53	45.5	3.2	XG 00455
55	47.5	3.2	XG 00475
60	52.5	3.2	XG 00525
63	55.5	3.2	XG 00555
65	57.5	3.2	XG 00575
70	62.5	3.2	XG 00625
75	67.5	3.2	XG 00675

D	d	L	订货号
80	69	4.2	XG 00690
85	74	4.2	XG 00740
90	79	4.2	XG 00790
95	84	4.2	XG 00840
100	89	4.2	XG 00890
102	91	4.2	XG 00910
105	94	4.2	XG 00940
110	99	4.2	XG 00990
115	104	4.2	XG 01040
120	109	4.2	XG 01090
124	113	4.2	XG 01130
125	114	4.2	XG 01140
127	116	4.2	XG 01160
130	119	4.2	XG 01190
135	119.5	6.3	XG 01195
140	124.5	6.3	XG 01245
150	134.5	6.3	XG 01345
160	144.5	6.3	XG 01445
168	152.5	6.3	XG 01525
170	154.5	6.3	XG 01545
175	159.5	6.3	XG 01595
180	164.5	6.3	XG 01645
190	174.5	6.3	XG 01745
200	184.5	6.3	XG 01845

XL 旋转组合密封

XL 型杆用旋转密封圈。它是一种可受两侧压力或受变压力双作用密封圈。在滑环面上有两个环型沟槽，可提高密封表面的比压，降低摩擦力。抗挤出，无爬行现象。

注：产品颜色及外形应以实际产品为准。
如有其它要求请于本公司联系！

1. 材料参数说明

名 称	材 料	应用范围		
		温度	压力	速度
滑 环	PTFE 加填料	-30℃至+100℃	≤ 30Mpa	≤ 1.0m/s
O-ring	NBR（FKM）			

2. 表面粗糙度说明

单位：μm

表面粗糙度	滑动表面	沟槽底面	沟槽侧面
Ra	0.1----0.4	≤ 1.6	≤ 3.2
Rmax	≤ 2.5	≤ 10	≤ 16

3. 间隙尺寸说明

单位：mm

断面尺寸	≤ 2E 间隙尺寸		
	16Mpa	25Mpa	32Mpa
4.2	0.2	0.15	0.1
6.3	0.3	0.2	0.1
8.1	0.5	0.3	0.15

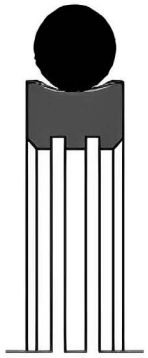

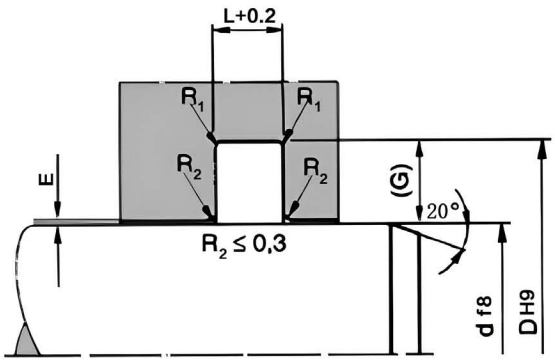

d	D	L	订货号
10	17.5	3.2	XL 00100
12	19.5	3.2	XL 00120
14	21.5	3.2	XL 00140
15	22.5	3.2	XL 00150
16	23.5	3.2	XL 00160
18	25.5	3.2	XL 00180
20	31	4.2	XL 00200
22	33	4.2	XL 00220
24	35	4.2	XL 00240
25	36	4.2	XL 00250
26	37	4.2	XL 00260
28	39	4.2	XL 00280
30	41	4.2	XL 00300
32	43	4.2	XL 00320
35	46	4.2	XL 00350
37	48	4.2	XL 00370
38	53.5	6.3	XL 00380
40	55.5	6.3	XL 00400
42	57.5	6.3	XL 00420
45	60.5	6.3	XL 00450
48	63.5	6.3	XL 00480
50	65.5	6.3	XL 00500
52	67.5	6.3	XL 00520
55	70.5	6.3	XL 00550
58	73.5	6.3	XL 00580
60	75.5	6.3	XL 00600

d	D	L	订货号
65	80.5	6.3	XL 00650
70	85.5	6.3	XL 00700
75	90.5	6.3	XL 00750
80	95.5	6.3	XL 00800
85	100.5	6.3	XL 00850
90	105.5	6.3	XL 00900
95	110.5	6.3	XL 00950
100	115.5	6.3	XL 01000
110	125.5	6.3	XL 01100
120	135.5	6.3	XL 01200
125	140.5	6.3	XL 01250
130	145.5	6.3	XL 01300
140	155.5	6.3	XL 01400
150	165.5	6.3	XL 01500
155	170.5	6.3	XL 01550
160	175.5	6.3	XL 01600
170	185.5	6.3	XL 01700
175	190.5	6.3	XL 01750
180	195.5	6.3	XL 01800
185	200.5	6.3	XL 01850
190	205.5	6.3	XL 01900
195	210.5	6.3	XL 01950
200	221.0	8.1	XL 02000

D 系列支撑元件

DK– 孔用支撑环。

材质：聚甲醛、酚醛树脂、
聚四氟乙烯加铜粉。

导向带各种规格，可订制。

材质：聚四氟乙烯加铜粉。

注：产品颜色及外形应以实际产品为准。
如有其它要求请于本公司联系！

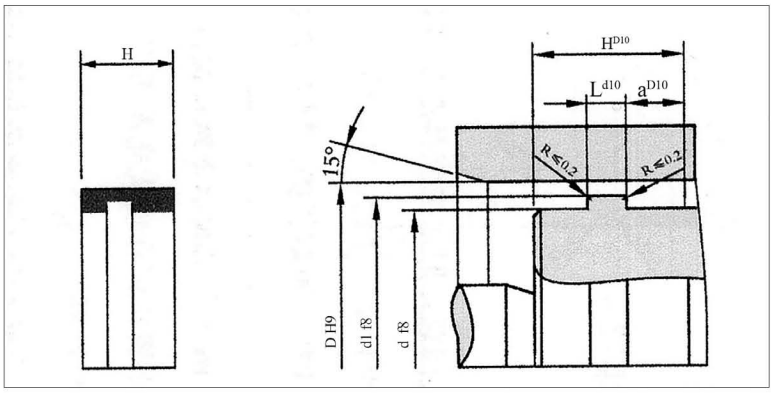

D	d	d_1	H	L	a	订货号
40	32	36	12	3.5	4.7	DK 0320
45	37	41	12	3	4.7	DK 0370
50	42	46	12	3	6.2	DK 0420
55	47	51	12	3	6.2	DK 0470
63	55	59	12	3	6.2	DK 0550
65	57	61	12	3	6.2	DK 0570
70	62	66	12	3	6.2	DK 0620
75	67	71	12	3	6.2	DK 0670
80	72	76	14	3	7.2	DK 0720
85	77	81	14	3	7.2	DK 0850
90	82	86	14	3	7.2	DK 0820
100	92	96	14	3	7.2	DK 0920

DK-1 支撑环

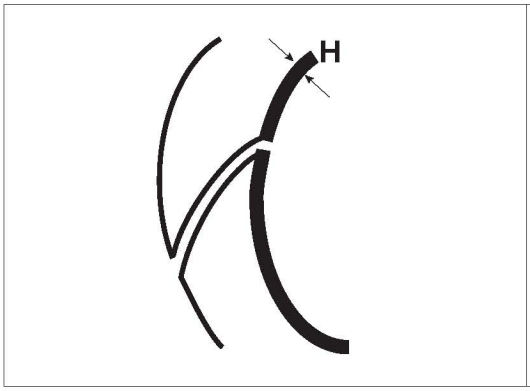

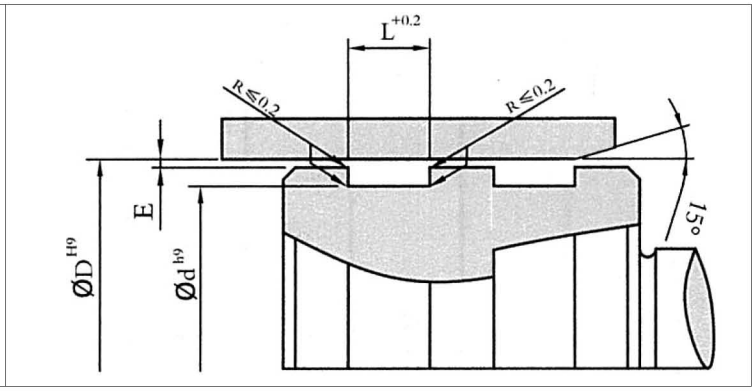

材料说明

说 明		
聚甲醛 POM：耐油，耐热，耐磨性好，抗压强度高。抗冲击性能较好，有较好的自润滑性能。产品稳定性好。		
温度℃	速度 m/s	表面支撑压力 n/mm²
-40 ℃— +110℃	1m/s	40n/mm²
酚醛加布树脂 PF：耐油，耐热。耐磨性好，抗压强度是热缩性材料的 6-7 倍，抗冲击性能较好，有一定的自润滑性能，产品有优越的稳定性。		
温度℃	速度 m/s	表面支撑压力 n/mm²
-50 ℃— +130℃	1m/s	270n/mm²
PTFE 加青铜合成材料：非金属导向带，有已裁好的即使用型，也有现场切割型两种可供选择，非金属导向元件，适用于 ISO 10766 标准腔体沟槽中，低摩擦，没有粘滑现象。		
温度℃	速度 m/s	表面支撑压力 n/mm²
-55 ℃— +200℃	15m/s	15n/mm²

D	d	L	H	订货号
25-80	D-5	6.3	2.5	DK-1 D*d*L
40-270	D-5	8.1	2.5	DK-1 D*d*L
40-320	D-5	9.7	2.5	DK-1 D*d*L
80-900	D-5	15	2.5	DK-1 D*d*L
150-900	D-5	20	2.5	DK-1 D*d*L
200-900	D-5	25	2.5	DK-1 D*d*L
200-999	D-5	30	2.5	DK-1 D*d*L
产品可订制				

D 系列导向元件

DZ 轴用导向环。

材质：聚甲醛、酚醛树脂、
聚四氟乙烯加铜粉。

导向带各种规格，可订制。

材质：聚四氟乙烯加铜粉。

注：产品颜色及外形应以实际产品为准。
如有其它要求请于本公司联系！

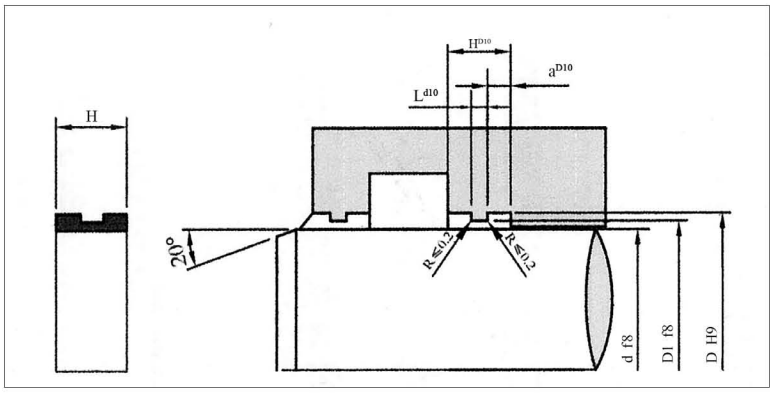

d	D	D_1	H	L	a	订货号
30	36	33	19	6	6.5	DZ 0300
35	41	38	19	6	6.5	DZ 0350
40	46	43	19	6	6.5	DZ 0400
45	51	48	19	6	6.5	DZ 0450
50	56	53	19	6	6.5	DZ 0500
55	61	58	19	6	6.5	DZ 0550
60	70	65	24	7	8.5	DZ 0600
63	73	68	24	7	8.5	DZ 0630
65	75	70	24	7	8.5	DZ 0650
70	80	75	24	7	8.5	DZ 0700
75	85	80	24	7	8.5	DZ 0750
80	90	85	24	7	8.5	DZ 0800
85	95	90	24	7	8.5	DZ 0850
90	100	95	24	7	8.5	DZ 0900

DZ-1 导向环

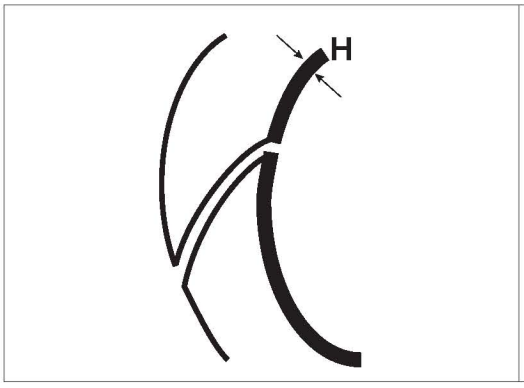

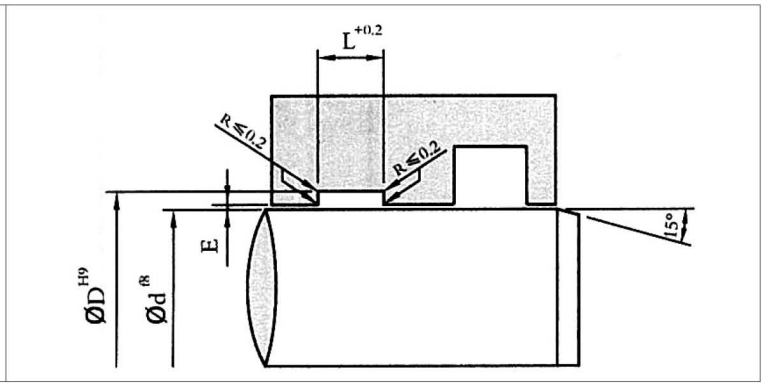

材料说明

说 明		
聚甲醛 POM：耐油，耐热，耐磨性好，抗压强度高。抗冲击性能较好，有较好的自润滑性能。产品稳定性好。		
温度℃	速度 m/s	表面支撑压力 n/mm²
−40 ℃— +110℃	1m/s	40n/mm²
酚醛加布树脂 PF：耐油，耐热。耐磨性好，抗压强度是热缩性材料的 6−7 倍，抗冲击性能较好，有一定的自润滑性能，产品有优越的稳定性。		
温度℃	速度 m/s	表面支撑压力 n/mm²
−50 ℃— +130℃	1m/s	270n/mm²
PTFE 加青铜合成材料：非金属导向带，有已裁好的即使用型，也有现场切割型两种可供选择，非金属导向元件，适用于 ISO 10766 标准腔体沟槽中，低摩擦，没有粘滑现象。		
温度℃	速度 m/s	表面支撑压力 n/mm²
−55 ℃— +200℃	15m/s	15n/mm²

D	d	L	H	订货号
25−80	d+5	6.3	2.5	DZ−1 d*D*L
40−270	d+5	8.1	2.5	DZ−1 d*D*L
40−320	d+5	9.7	2.5	DZ−1 d*D*L
80−900	d+5	15	2.5	DZ−1 d*D*L
150−900	d+5	20	2.5	DZ−1 d*D*L
200−900	d+5	25	2.5	DZ−1 d*D*L
200−999	d+5	30	2.5	DZ−1 d*D*L
产品可订制				

DD 防污环

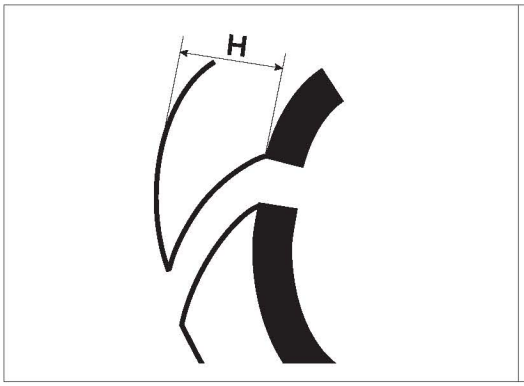

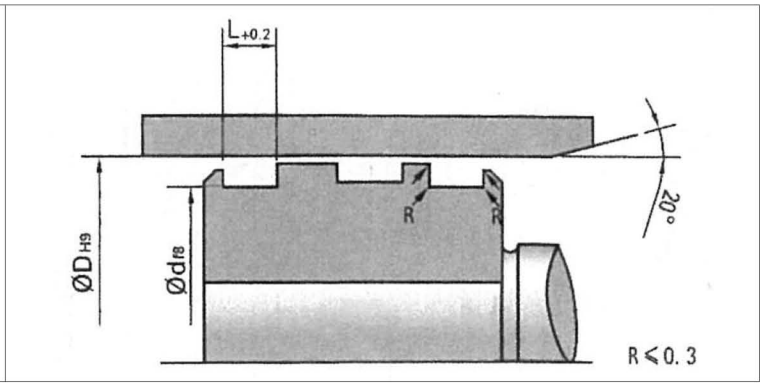

产品说明

说 明
DD 防污环：防污环与 DK-1 支撑环和 DZ-1 导向环结合使用，防止油缸内的液压油混有杂质对密封件的损坏，大大延长密封件的使用寿命。

材质	应用范围		
	温度	速度	表面支撑压力
填充聚四氟乙烯 PTFE 或纯聚四氟乙烯 PTFE	-55℃至+200℃	15m/s	15n/mm^2

工作介质
液压油，水，乙二醇，乳化液，磷酸酯液压油，石油基液压油。

DD 防污环

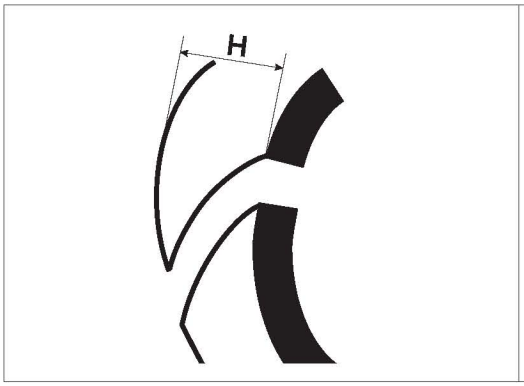

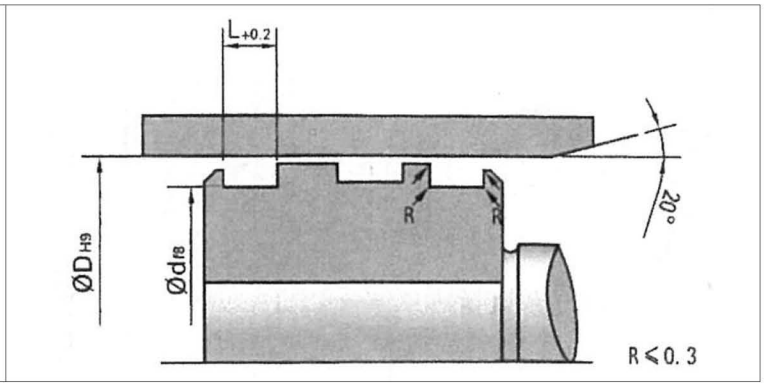

D	d	L	H	订货号
30	24	5.2	5	DD 00240
35	29	5.2	5	DD 00290
40	34	5.2	5	DD 00340
45	39	5.2	5	DD 00390
50	44	5.2	5	DD 00440
55	49	5.2	5	DD 00490
60	54	5.2	5	DD 00540
63	55	6.2	6	DD 00550
65	57	6.2	6	DD 00570
70	62	6.2	6	DD 00620
75	67	6.2	6	DD 00670
80	72	6.2	6	DD 00720
85	77	6.2	6	DD 00770
90	82	6.2	6	DD 00820
95	87	6.2	6	DD 00870
100	92	6.2	6	DD 00920
105	97	6.2	6	DD 00970
110	102	6.2	6	DD 01020
115	107	6.2	6	DD 01070
120	112	6.2	6	DD 01120
125	117	6.2	6	DD 01170

DD 防污环

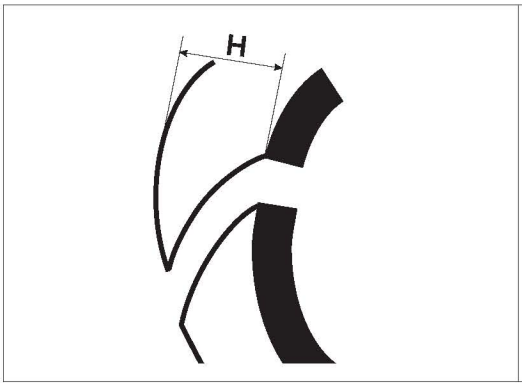

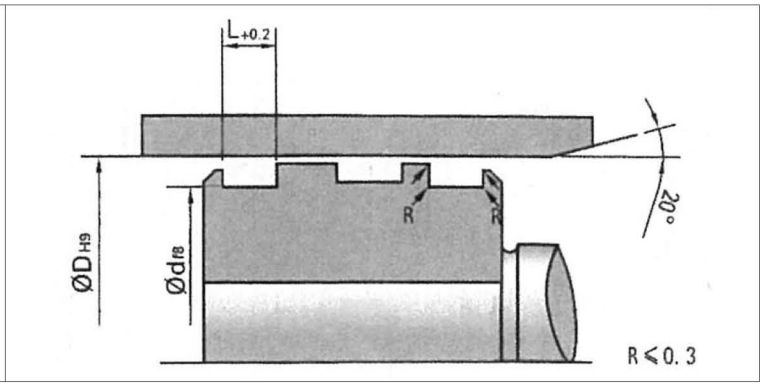

D	d	L	H	订货号
130	122	6.2	6	DD 01220
135	127	6.2	6	DD 01270
140	132	6.2	6	DD 01320
150	142	6.2	6	DD 01420
160	152	6.2	6	DD 01520
170	162	8.2	8	DD 01620
180	172	8.2	8	DD 01720
190	182	8.2	8	DD 01820
200	192	8.2	8	DD 01920
210	202	8.2	8	DD 02020
220	212	8.2	8	DD 02120
230	222	8.2	8	DD 02220
240	232	8.2	8	DD 02320
250	242	8.2	8	DD 02420
260	252	8.2	8	DD 02520
270	262	8.2	8	DD 02620
280	272	8.2	8	DD 02720
290	282	8.2	8	DD 02820
300	292	8.2	8	DD 02920

AQ-SF-1 自润滑轴承

SF-1 自润滑轴承，轴承是以钢板为基础，中间烧结球形青铜粉，表面轧制聚四氟乙烯（PTFE）和铅的混合物，经卷制而成，具有摩擦系数小，耐磨，抗腐蚀性，自润滑，使用寿命长等特点。

注：产品颜色及外形应以实际产品为准。
如有其它要求请于本公司联系！

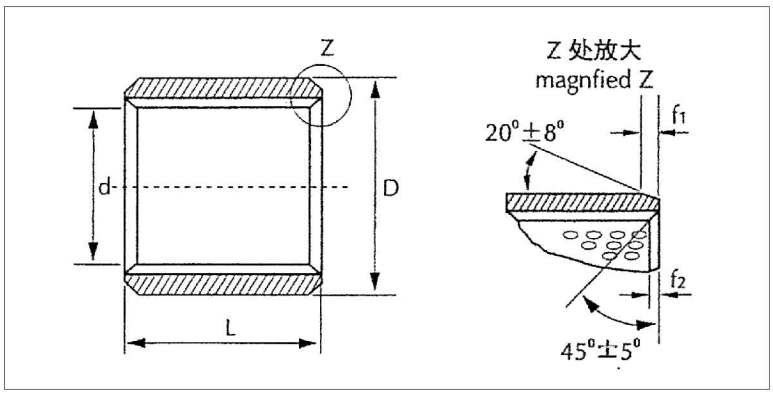

d	D	轴径公差	孔径（H7）公差	壁厚		f1	f2	L									
				Min	Ma			6	8	10	12	15	20	25	30	40	50
6	8	$6^{-0.013}_{-0.028}$	$8^{+0.015}_{0}$	0.98	1.005	0.5	0.3	06 06	06 08	06 10							
8	10	$8^{-0.013}_{-0.028}$	$10^{+0.018}_{0}$					08 06	08 08	08 10	08 12	08 15					
10	12	$10^{-0.016}_{-0.034}$	$12^{+0.018}_{0}$					10 06	10 08	10 10	10 12	10 15	10 20				
12	14	$12^{-0.016}_{-0.034}$	$14^{+0.018}_{0}$					12 06	12 08	12 10	12 12	12 15	12 20	12 25			
13	15	$13^{-0.016}_{-0.034}$	$15^{+0.018}_{0}$							13 10			13 20				
14	16	$14^{-0.016}_{-0.034}$	$16^{+0.018}_{0}$							14 10	14 12	14 15	14 20	14 25			
15	17	$15^{-0.016}_{-0.034}$	$17^{+0.018}_{0}$							15 10	15 12	15 15	15 20	15 25			
16	18	$16^{-0.016}_{-0.034}$	$18^{+0.018}_{0}$							16 10	16 12	16 15	16 20	16 25			
17	19	$17^{-0.016}_{-0.034}$	$19^{+0.021}_{0}$							17 10	17 12		17 20				
18	20	$18^{-0.016}_{-0.034}$	$20^{+0.021}_{0}$							18 10	18 12	18 15	18 20	18 25			
20	23	$20^{-0.020}_{-0.041}$	$23^{+0.021}_{0}$	1.475	1.505	0.8	0.4			20 10	20 12	20 15	20 20	20 25	20 30		
22	25	$22^{-0.020}_{-0.041}$	$25^{+0.021}_{0}$							22 10	22 12	22 15	22 20	22 25	22 30		
24	27	$24^{-0.020}_{-0.041}$	$27^{+0.021}_{0}$										24 20	24 25	24 30		
25	28	$25^{-0.020}_{-0.041}$	$28^{+0.021}_{0}$							25 10	25 12	25 15	25 20	25 25	25 30	25 40	25 50
28	32	$28^{-0.020}_{-0.041}$	$32^{+0.025}_{0}$	1.97	2.005	1	0.5					28 15	28 20	28 25	28 30	28 40	
30	34	$30^{-0.025}_{-0.041}$	$34^{+0.025}_{0}$								30 12	30 15	30 20	30 25	30 30	30 40	
32	36	$32^{-0.025}_{-0.050}$	$36^{+0.025}_{0}$										32 20		32 30	32 40	
35	39	$35^{-0.025}_{-0.050}$	$39^{+0.025}_{0}$								35 12	35 15	35 20	35 25	35 30	35 40	35 50
38	42	$38^{-0.025}_{-0.050}$	$42^{+0.025}_{0}$									38 15			38 30	38 40	
40	44	$40^{-0.025}_{-0.050}$	$44^{+0.025}_{0}$								40 12		40 20	40 25	40 30	40 40	40 50

AO-SF-2 边界润滑轴承

SF-2 边界润滑轴承，产品是以钢板为基体，中间烧结球形青铜粉，表面轧制改性聚甲醛，并含有储油坑，它适用于常温低速重载场合，取代铜套，低成本，使用寿命长。

注：产品颜色及外形应以实际产品为准。
如有其它要求请于本公司联系！

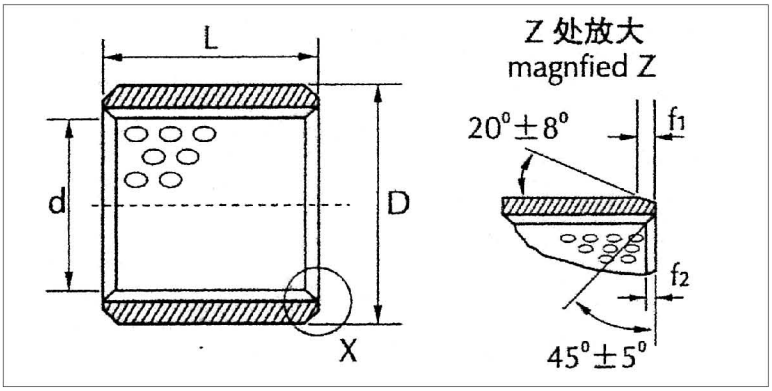

d	D	轴径公差	孔径（H7）公差	壁厚 Min	壁厚 Ma	油孔	f1	f2	L 10	L 12	L 15	L 20	L 25	L 30	L 35	L 40	L 45	L 50
10	12	$10^{0}_{-0.022}$	$12^{+0.018}_{0}$	0.955	0.980	4	0.5	0.3	10 10		10 15	10 20						
12	14	$12^{0}_{-0.027}$	$14^{+0.018}_{0}$			4			12 10		12 15	12 20						
14	16	$14^{0}_{-0.027}$	$16^{+0.018}_{0}$			4					14 15	14 20						
15	17	$15^{0}_{-0.027}$	$17^{+0.018}_{0}$			4					15 15	15 20	15 25					
16	18	$16^{0}_{-0.027}$	$18^{+0.018}_{0}$			4					16 15	16 20	16 25					
18	20	$18^{0}_{-0.027}$	$20^{+0.021}_{0}$			4					18 15	18 20	18 25					
20	23	$20^{0}_{-0.033}$	$23^{+0.021}_{0}$	1.445	1.475	4	0.8	0.4			20 15	20 20	20 25	20 30				
22	25	$22^{0}_{-0.033}$	$25^{+0.021}_{0}$			6					22 15		22 25					
25	28	$25^{0}_{-0.033}$	$28^{+0.021}_{0}$			6						25 20	25 25	25 30				
28	32	$28^{0}_{-0.033}$	$32^{+0.025}_{0}$	1.935	1.970	6	1.0	0.5				28 20		28 30				
30	34	$30^{0}_{-0.033}$	$34^{+0.025}_{0}$			6						30 20	30 25	30 30		30 40		
35	39	$35^{0}_{-0.039}$	$39^{+0.025}_{0}$			6						35 20		35 30	35 35	35 40		
40	44	$40^{0}_{-0.039}$	$44^{+0.025}_{0}$			6						40 20		40 30		40 40		40 50
45	50	$45^{0}_{-0.039}$	$50^{+0.025}_{0}$	2.415	2.460	8	1.2	0.6				45 20		45 30		45 40	4545	45 50
50	55	$50^{0}_{-0.046}$	$55^{+0.03}_{0}$			8								50 30		50 40		50 50
55	60	$55^{0}_{-0.046}$	$60^{+0.03}_{0}$			8								55 30		55 40		55 50
60	65	$60^{0}_{-0.046}$	$65^{+0.03}_{0}$			8								60 30		60 40		60 50

AO-SF-2 边界润滑轴承

SF-2 边界润滑轴承，产品是以钢板为基体，中间烧结球形青铜粉，表面轧制改性聚甲醛，并含有储油坑，它适用于常温低速重载场合，取代铜套，低成本，使用寿命长。

注：产品颜色及外形应以实际产品为准。
如有其它要求请于本公司联系！

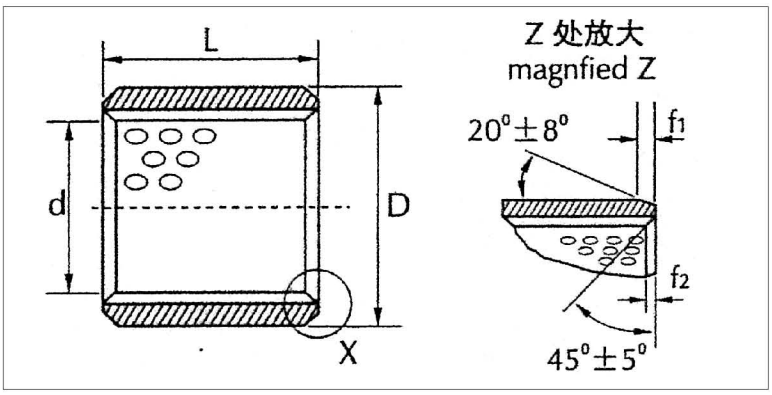

d	D	轴径公差	孔径（H7）公差	壁厚		油孔	f1	f2	L								
									40	45	50	60	65	80	90	95	100
65	70	$65^{0}_{-0.046}$	$70^{+0.03}_{0}$	2.415	2.460	8	1.2	0.6	65 40			65 60					
70	75	$70^{0}_{-0.046}$	$75^{+0.03}_{0}$			8			70 40				70 65	70 80			
75	80	$75^{0}_{-0.046}$	$80^{+0.03}_{0}$			9.5			75 40			75 60		75 80			
80	85	$80^{0}_{-0.046}$	$85^{+0.035}_{0}$			9.5	1.4	0.7	80 40		80 50	80 60		80 80			
85	90	$85^{0}_{-0.054}$	$90^{+0.035}_{0}$			9.5			85 40			85 60		85 80			
90	95	$90^{0}_{-0.054}$	$95^{+0.035}_{0}$			9.5			90 40			90 60		90 80	90 90		
100	105	$100^{0}_{-0.054}$	$105^{+0.035}_{0}$			9.5								100 80		100 95	
105	110	$105^{0}_{-0.054}$	$110^{+0.035}_{0}$			9.5					105 50	105 60		105 80		105 95	105 100
110	115	$110^{0}_{-0.054}$	$115^{+0.035}_{0}$			9.5						110 60		110 80		110 95	110 100
120	125	$120^{0}_{-0.054}$	$125^{+0.04}_{0}$	2.385	2.450	9.5	1.6	0.8				120 60		120 80			120 100
125	130	$125^{0}_{-0.063}$	$130^{+0.04}_{0}$			9.5						125 60		125 80			125 100
130	135	$130^{0}_{-0.063}$	$135^{+0.04}_{0}$			9.5					130 50	130 60		130 80			130 100
140	145	$140^{0}_{-0.063}$	$145^{+0.04}_{0}$			9.5					140 50	140 60		140 80			140 100
150	155	$150^{0}_{-0.063}$	$155^{+0.04}_{0}$			9.5					150 50	150 60		150 80			150 100
160	165	$160^{0}_{-0.063}$	$165^{+0.04}_{0}$			11					160 50	160 60		160 80			160 100
170	175	$170^{0}_{-0.063}$	$175^{+0.04}_{0}$			11					170 50	170 60		170 80			170 100
180	185	$180^{0}_{-0.072}$	$185^{+0.04}_{0}$			11					180 50	180 60		180 80			180 100
190	195	$190^{0}_{-0.072}$	$195^{+0.046}_{0}$			11					190 50	190 60		190 80			190 100
200	205	$200^{0}_{-0.072}$	$205^{+0.046}_{0}$			11					200 50	200 60		200 80			200 100
220	225	$220^{0}_{-0.072}$	$225^{+0.046}_{0}$			12					220 50	220 60		220 80			220 100
240	245	$240^{0}_{-0.072}$	$245^{+0.046}_{0}$			12					240 50	240 60		240 80			240 100
250	255	$250^{0}_{-0.072}$	$255^{+0.052}_{0}$			12					250 50	250 60		250 80			250 100
260	265	$260^{0}_{-0.081}$	$265^{+0.052}_{0}$			12					260 50	260 60		260 80			260 100
280	285	$280^{0}_{-0.081}$	$285^{+0.052}_{0}$			12					280 50	280 60		280 80			280 100
300	305	$300^{0}_{-0.081}$	$305^{+0.052}_{0}$			12					300 50	300 60		300 80			300 100

AC-JF800 双金属轴承

JF-800 双金属轴承，本产品以钢板为基础，表面烧结铅锡青铜合金，径数次高温烧结与致密轧制而成，它具有结合强度高，承载力大，优良的耐磨及耐疲劳性，使用寿命长。

注：产品颜色及外形应以实际产品为准。
如有其它要求请于本公司联系！

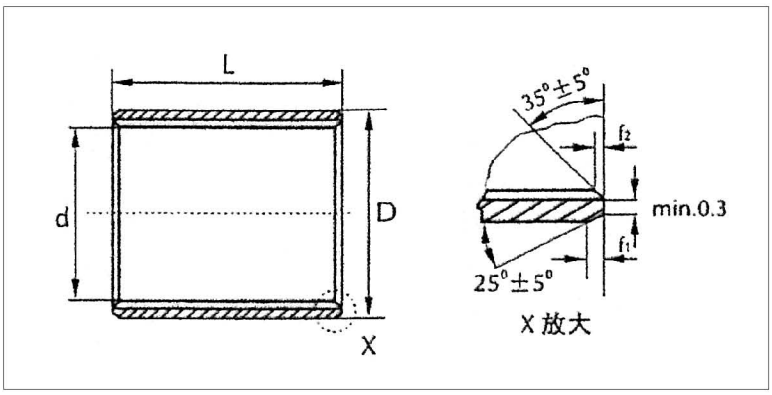

d	D	壁厚	外径公差 O.D.	内孔公差 I.D. (H8)	配合孔座 H7	轴径 f7	f1	f2	L										
									10	15	20	25	30	40	50	60	80	90	100
10	12	1	$12^{+0.065}_{+0.030}$	$10^{+0.022}_{0}$	$12^{+0.018}_{0}$	$10^{0}_{-0.013}$	0.5	0.3	10 10	10 15	10 20								
12	14		$14^{+0.065}_{+0.030}$	$12^{+0.027}_{0}$	$14^{+0.018}_{0}$	$12^{0}_{-0.016}$	0.5	0.3	12 10	12 15	12 20								
14	16		$16^{+0.065}_{+0.030}$	$14^{+0.027}_{0}$	$16^{+0.018}_{0}$	$14^{0}_{-0.016}$	0.5	0.3	14 10	14 15	14 20								
15	17		$17^{+0.065}_{+0.030}$	$15^{+0.027}_{0}$	$17^{+0.018}_{0}$	$15^{0}_{-0.016}$	0.5	0.3	15 10	15 15	15 20								
16	18		$18^{+0.075}_{+0.035}$	$16^{+0.027}_{0}$	$18^{+0.018}_{0}$	$16^{0}_{-0.016}$	0.8	0.4	16 10	16 15	16 20								
18	20		$20^{+0.075}_{+0.035}$	$18^{+0.033}_{0}$	$20^{+0.021}_{0}$	$18^{0}_{-0.016}$	0.8	0.4	18 10	18 15	18 20	18 25							
20	23	1.5	$23^{+0.075}_{+0.035}$	$20^{+0.033}_{0}$	$23^{+0.021}_{0}$	$20^{0}_{-0.033}$	0.8	0.4	20 10	20 15	20 20	20 25							
22	25		$25^{+0.075}_{+0.035}$	$22^{+0.033}_{0}$	$25^{+0.021}_{0}$	$22^{0}_{-0.033}$	0.8	0.4	22 10	22 15	22 20	22 25							
24	27		$27^{+0.075}_{+0.035}$	$24^{+0.033}_{0}$	$27^{+0.021}_{0}$	$24^{0}_{-0.033}$	1	0.5	24 10	24 15	24 20	24 25	24 30						
25	28		$28^{+0.075}_{+0.035}$	$25^{+0.033}_{0}$	$28^{+0.021}_{0}$	$25^{0}_{-0.033}$	1	0.5		25 15	25 20	25 25	25 30						
26	30	2	$30^{+0.075}_{+0.035}$	$26^{+0.033}_{0}$	$30^{+0.021}_{0}$	$26^{0}_{-0.033}$	1	0.5		26 15	26 20	26 25	26 30						
28	32		$32^{+0.085}_{+0.045}$	$28^{+0.033}_{0}$	$32^{+0.025}_{0}$	$28^{0}_{-0.033}$	1	0.5		28 15	28 20	28 25	28 30	28 40					
30	34		$34^{+0.085}_{+0.045}$	$30^{+0.039}_{0}$	$34^{+0.025}_{0}$	$30^{0}_{-0.039}$	1.2	0.6		30 15	30 20	30 25	30 30	30 40					
32	36		$36^{+0.085}_{+0.045}$	$32^{+0.039}_{0}$	$36^{+0.025}_{0}$	$32^{0}_{-0.039}$	1.2	0.6		32 15	32 20	32 25	32 30	32 40					
35	39		$39^{+0.085}_{+0.045}$	$35^{+0.039}_{0}$	$39^{+0.025}_{0}$	$35^{0}_{-0.039}$	1.2	0.6			35 20	35 25	35 30	35 40	35 50				
38	42		$42^{+0.085}_{+0.045}$	$38^{+0.039}_{0}$	$42^{+0.025}_{0}$	$38^{0}_{-0.039}$	1.2	0.6			38 20	38 25	38 30	38 40	38 50				
40	44		$44^{+0.085}_{+0.045}$	$40^{+0.039}_{0}$	$44^{+0.025}_{0}$	$40^{0}_{-0.039}$	1.2	0.6			40 20	40 25	40 30	40 40	40 50				
45	50	2.5	$50^{+0.085}_{+0.045}$	$45^{+0.039}_{0}$	$50^{+0.025}_{0}$	$45^{0}_{-0.039}$	1.5	1				45 25	45 30	45 40	45 50				
50	55		$55^{+0.100}_{+0.055}$	$50^{+0.039}_{0}$	$55^{+0.03}_{0}$	$50^{0}_{-0.039}$	1.5	1					50 30	50 40	50 50	50 60			
55	60		$60^{+0.100}_{+0.055}$	$55^{+0.046}_{0}$	$60^{+0.03}_{0}$	$55^{0}_{-0.046}$	1.5	1					55 30	55 40	55 50	55 60			
60	65		$65^{+0.100}_{+0.055}$	$60^{+0.046}_{0}$	$65^{+0.03}_{0}$	$60^{0}_{-0.046}$	1.5	1					60 30	60 40	60 50	60 60			
65	70		$70^{+0.100}_{+0.055}$	$65^{+0.046}_{0}$	$70^{+0.03}_{0}$	$65^{0}_{-0.046}$	1.5	1					65 30	65 40	65 50	65 60			
70	75		$75^{+0.100}_{+0.055}$	$70^{+0.046}_{0}$	$75^{+0.03}_{0}$	$70^{0}_{-0.046}$	1.5	1					70 30	70 40	70 50	70 60	70 80		
75	80		$80^{+0.100}_{+0.055}$	$75^{+0.046}_{0}$	$80^{+0.035}_{0}$	$75^{0}_{-0.046}$	1.5	1					75 30	75 40	75 50	75 60			
80	85		$85^{+0.100}_{+0.070}$	$80^{+0.054}_{0}$	$85^{+0.035}_{0}$	$80^{0}_{-0.054}$	1.5	1						80 40	80 50	80 60	80 80		

AC-JF800 双金属轴承

JF-800 双金属轴承，本产品以钢板为基础，表面烧结铅锡青铜合金，径数次高温烧结与致密轧制而成，它具有结合强度高，承载力大，优良的耐磨及耐疲劳性，使用寿命长。

注：产品颜色及外形应以实际产品为准。
如有其它要求请于本公司联系！

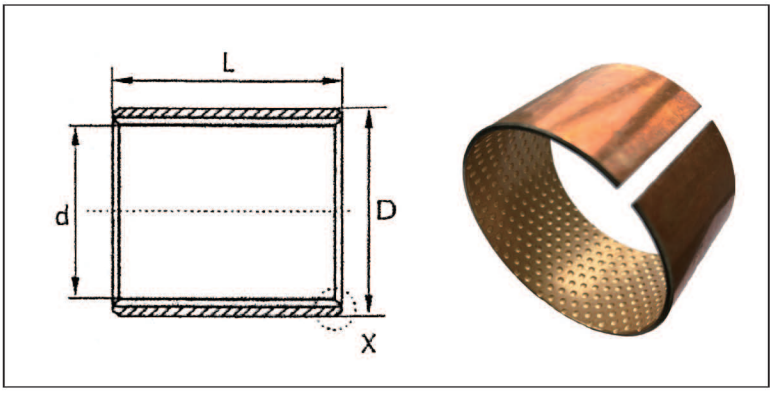

d	D	壁厚	外径公差 O.D.	内孔公差 I.D. (H8)	配合孔座 H7	轴径 f7	f1	f2	L										
									10	15	20	25	30	40	50	60	80	90	100
84	90	3	$90^{+0.120}_{+0.070}$	$84^{+0.054}_{0}$	$90^{+0.035}_{0}$	$84^{0}_{-0.054}$	1.8	1.2						84 40	84 50	84 60	84 80		
89	95		$95^{+0.120}_{+0.070}$	$89^{+0.054}_{0}$	$95^{+0.035}_{0}$	$89^{0}_{-0.054}$	1.8	1.2						89 40	89 50	89 60	89 80		
94	100		$100^{+0.120}_{+0.070}$	$94^{+0.054}_{0}$	$100^{+0.035}_{0}$	$94^{0}_{-0.054}$	1.8	1.2							94 50	94 60	94 80	94 90	
99	105		$105^{+0.120}_{+0.070}$	$99^{+0.054}_{0}$	$105^{+0.035}_{0}$	$99^{0}_{-0.054}$	1.8	1.2							99 50	99 60	99 80	99 90	
104	110		$110^{+0.120}_{+0.070}$	$104^{+0.054}_{0}$	$110^{+0.035}_{0}$	$104^{0}_{-0.054}$	1.8	1.2							104 50	104 60	104 80		
109	115		$115^{+0.120}_{+0.070}$	$109^{+0.054}_{0}$	$115^{+0.035}_{0}$	$109^{0}_{-0.054}$	1.8	1.2							109 50	109 60	109 80		
114	120		$120^{+0.120}_{+0.070}$	$114^{+0.054}_{0}$	$120^{+0.04}_{0}$	$114^{0}_{-0.054}$	1.8	1.2							114 50	114 60	114 80		
119	125		$125^{+0.170}_{+0.100}$	$119^{+0.054}_{0}$	$125^{+0.04}_{0}$	$119^{0}_{-0.054}$	1.8	1.2							119 50	119 60	119 80		
123	130	3.5	$130^{+0.170}_{+0.100}$	$123^{+0.054}_{0}$	$130^{0.04}_{0}$	$123^{0}_{-0.054}$	2	1.5						123 50	123 60	123 80		123100	
128	135		$135^{+0.170}_{+0.100}$	$128^{+0.063}_{0}$	$135^{+0.04}_{0}$	$128^{0}_{-0.063}$	2	1.5						128 50	128 60	128 80		128100	
133	140		$140^{+0.170}_{+0.100}$	$133^{+0.063}_{0}$	$140^{+0.04}_{0}$	$133^{0}_{-0.063}$	2	1.5						133 50	133 60	133 80		133100	
138	145		$138^{+0.170}_{+0.100}$	$145^{+0.063}_{0}$	$138^{+0.04}_{0}$	$145^{0}_{-0.063}$	2	1.5							138 60	138 80		138100	
143	150		$150^{+0.170}_{+0.100}$	$143^{+0.063}_{0}$	$150^{+0.04}_{0}$	$143^{0}_{-0.063}$	2	1.5							143 60	143 80		143100	
148	155		$155^{+0.170}_{+0.100}$	$148^{+0.063}_{0}$	$155^{+0.04}_{0}$	$148^{0}_{-0.063}$	2	1.5							148 60	148 80	148 90		
153	160		$160^{+0.170}_{+0.100}$	$153^{+0.063}_{0}$	$160^{+0.04}_{0}$	$153^{0}_{-0.063}$	2	1.5							153 60	153 80	153 90		
158	165		$165^{+0.170}_{+0.100}$	$158^{+0.063}_{0}$	$165^{+0.04}_{0}$	$158^{0}_{-0.063}$	2	1.5							158 60	158 80		158100	
163	170		$170^{+0.170}_{+0.100}$	$163^{+0.063}_{0}$	$170^{+0.04}_{0}$	$163^{0}_{-0.063}$	2	1.5							163 60	163 80		163100	
168	175		$175^{+0.170}_{+0.100}$	$168^{+0.063}_{0}$	$175^{+0.04}_{0}$	$168^{0}_{-0.063}$	2	1.5							168 60	168 80		168100	
173	180		$180^{+0.170}_{+0.100}$	$173^{+0.063}_{0}$	$180^{+0.04}_{0}$	$173^{0}_{-0.063}$	2	1.5							173 60	173 80		173100	

O 型密封圈

O 型是一种硫化成型橡胶密封圈。

优点：压缩变形小，通用性强，沟槽简单等优点。可选择不同材质橡胶的 O 型圈。适用于更多的介质和温度中。在液压系统中应用广泛。

注：产品颜色及外形应以实际产品为准。
如有其它要求请于本公司联系！

材料说明

说 明	
丁腈橡胶 NBR	NBR 对石油基液压油相容性较好，作为密封材料有较稳定的物理特性，所以在液压和气动用密封中使用最为广泛，使用温度 −40℃至 +100℃
氢化丁腈橡胶 HNBR	比 NBR 具有更优良的耐热，耐油，耐磨性也优于 NBR，使用温度 −40℃至 +150℃
氟橡胶 FKM	FKM 耐高温，耐化学介质，耐所有矿物基和合成基液压油，耐寒性差，使用温度 −15℃至 +200℃
硅橡胶 VMQ	VMQ 使用温度范围大，弹性好，压缩永久变形小，强度较低，有一定的耐油性，耐磨性差，一般讲 VMQ 无毒，无味，对生理无害，广泛用于食品及医药工业，使用温度 −60 至 +220℃

O 形橡胶密封圈

根据 GB3452.1-2005

本标准适用于液压气动系统及元件用 0 型橡胶密封圈，其型式及尺寸应符合下图、下表规定：

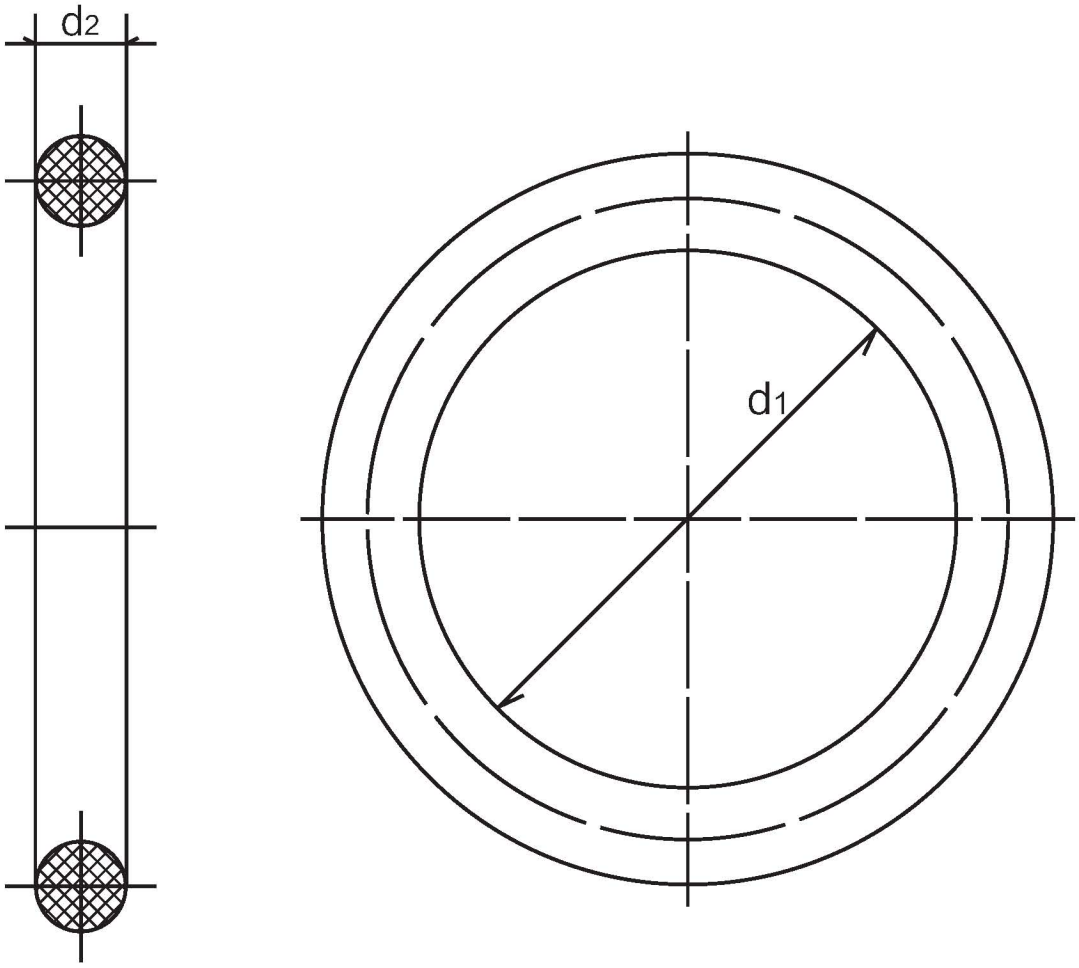

标准：GB3452.1-2005

O 形圈内径、截面直径尺寸及公差表 mm

d_1 内径	d_1 公差 ±	d_2 1.80±0.08	d_2 2.65±0.09	d_2 3.55±0.10	d_2 5.30±0.13	d_2 7.00±0.15
1.8	0.13	*				
2		*				
2.24		*				
2.5		*				
2.8		*				
3.15		*				
3.55		*				
3.75		*				
4		*				
4.5		*				
4.87		*				
5		*				
5.15		*				
5.3		*				
5.6		*				
6		*				
6.3	0.14	*				
6.7		*				
6.9		*				
7.1		*	*			
7.5		*	*			
8		*	*			
8.5		*	*			
8.75		*	*			
9		*	*			
9.5		*	*			
10		*	*			
10.6	0.17	*	*			
11.2		*	*			
11.8		*	*			
12.5		*	*			

d_1 内径	d_1 公差 ±	d_2 1.80±0.08	d_2 2.65±0.09	d_2 3.55±0.10	d_2 5.30±0.13	d_2 7.00±0.15
13.2	0.17	*	*			
14		*	*			
15		*	*			
16		*	*			
17		*	*			
18		*	*	*		
19	0.22	*	*	*		
20		*	*	*		
21.2		*	*	*		
22.4		*	*	*		
23.6		*	*	*		
25		*	*	*		
25.8		*	*	*		
26.5		*	*	*		
28		*	*	*		
30		*	*	*		
31.5	0.3	*	*	*		
32.5		*	*	*		
33.5		*	*	*		
34.5		*	*	*		
35.5		*	*	*		
36.5		*	*	*		
37.5		*	*	*		
38.7		*	*	*		
40		*	*	*	*	
41.2		*	*	*	*	
42.5		*	*	*	*	
43.7		*	*	*	*	
45		*	*	*	*	
46.2		*	*	*	*	
47.5		*	*	*	*	

d_1 内径	d_1 公差 ±	d_2 1.80±0.08	d_2 2.65±0.09	d_2 3.55±0.10	d_2 5.30±0.13	d_2 7.00±0.15
48.7	0.3	*	*	*		
50		*	*	*		
51.5	0.45	*	*	*		
53		*	*	*		
54.5		*	*	*		
56		*	*	*		
58		*	*	*		
60		*	*	*		
61.5		*	*	*		
63		*	*	*		
65		*	*	*		
67		*	*	*		
69		*	*	*		
71		*	*	*		
73		*	*	*		
75		*	*	*		
77.5			*	*		
80		*	*	*		
82.5	0.65		*	*		
85		*	*	*		
87.5			*	*		
90		*	*	*		
92.5			*	*		
95		*	*	*		
97.5			*	*		
100		*	*	*		
103			*	*		
106		*	*	*		
109			*	*	*	
112		*	*	*	*	
115			*	*	*	

标准：GB3452.1-2005

O 形圈内径、截面直径尺寸及公差表（续表） mm

d_1 内径	d_1 公差 ±	d_2 1.80±0.08	d_2 2.65±0.09	d_2 3.55±0.10	d_2 5.30±0.13	d_2 7.00±0.15	d_1 内径	d_1 公差 ±	d_2 1.80±0.08	d_2 2.65±0.09	d_2 3.55±0.10	d_2 5.30±0.13	d_2 7.00±0.15	d_1 内径	d_1 公差 ±	d_2 1.80±0.08	d_2 2.65±0.09	d_2 3.55±0.10	d_2 5.30±0.13	d_2 7.00±0.15
118	0.65		*	*	*	*	212	1.2				*	*	375	2.1				*	*
122	0.9			*	*	*	218	1.2					*	387	2.1					*
125	0.9		*	*	*	*	224	1.2				*	*	400	2.1				*	*
128	0.9			*	*	*	230	1.2					*	412	2.6					*
132	0.9		*	*	*	*	236	1.2				*	*	425	2.6					*
136	0.9			*	*	*	243	1.2					*	437	2.6					*
140	0.9		*	*	*	*	250	1.2				*	*	450	2.6					*
145	0.9			*	*	*	258	1.6					*	462	2.6					*
150	0.9		*	*	*	*	265	1.6				*	*	475	2.6					*
155	0.9			*	*	*	272	1.6					*	487	2.6					*
160	0.9		*	*	*	*	280	1.6				*	*	500	2.6					*
165	0.9			*	*	*	290	1.6					*	515	3.2					*
170	0.9		*	*	*	*	300	1.6				*	*	530	3.2					*
175	0.9			*	*	*	307	1.6					*	545	3.2					*
180	0.9		*	*	*	*	315	1.6				*	*	560	3.2					*
185	1.2			*	*	*	325	2.1					*	580	3.2					*
190	1.2			*	*	*	335	2.1				*	*	600	3.2					*
195	1.2			*	*	*	345	2.1					*	615	3.2					*
200	1.2			*	*	*	355	2.1				*	*	630	3.2					*
206	1.2					*	365	2.1					*	650	3.8					*
	1.2							2.1						670	3.8					*

标记示例：例 O 形圈称内径 d_1=5.00mm，截面直径 d_2=1.80mm，
标记为：O 形圈 5X1.8　GB3452.1-2005

O 形橡胶密封圈

根据 GB1235-76

其型式尺寸应符合下图，下表规定。

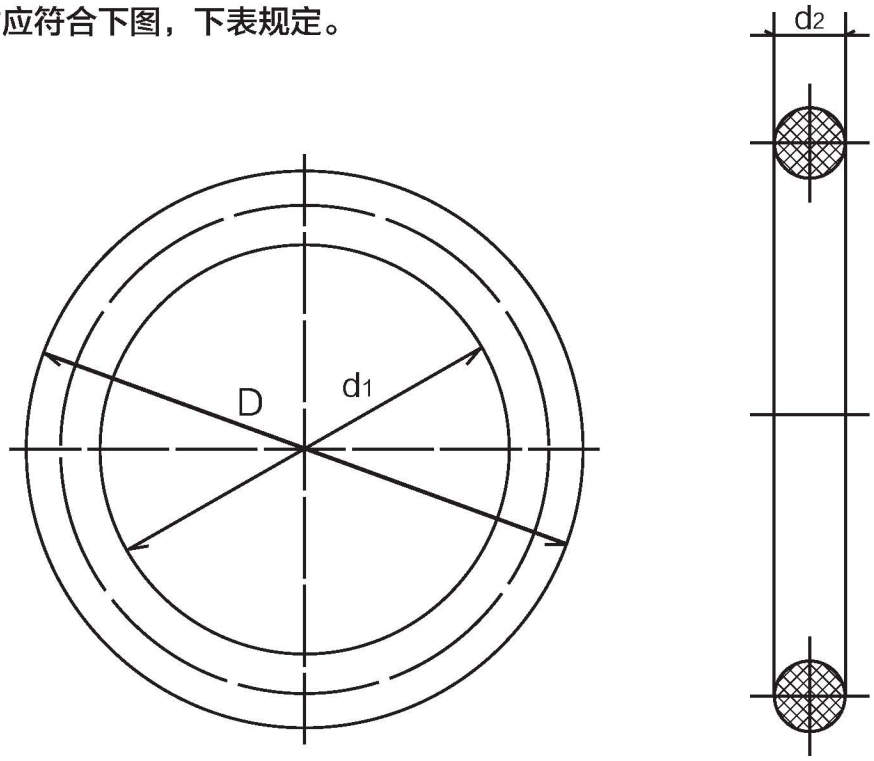

标记示例：O 形密封圈称外径 D 为 20mm，断面直径 d_2=2.4mm，
记为：O 形密封圈 20X2.4
标准：GB1235-76

单位：mm

外径 D	内径 d	断面直径 d_2	实际内径	
			d_1	允差
5	2	1.9±0.08	1.7	±0.12
6	3		2.7	
9	6		5.7	
10	7		6.7	
11	8		7.7	
13	10		9.7	

外径 D	内径 d	断面直径 d_2	实际内径	
			d_1	允差
14	10	2.4±0.09	9.6	±0.13
15	11		10.6	
19	15		14.6	
20	16		15.6	
22	18		17.6	
24	20		19.6	
25	21		20.6	
26	22		21.6	

外径 D	内径 d	断面直径 d_2	实际内径	
			d_1	允差
26	21	3.1±0.1	20.5	±0.2
27	22		21.5	
28	23		22.5	
30	25		24.5	
32	27		26.5	
34	29		28.5	
35	30		29.5	
37	32		31.5	
38	33		32.5	
40	35		34.5	
42	37		36.5	
44	39		38.5	
45	40		39.5	
50	45		44.5	
55	50		49.5	
60	55		54.5	±0.4
63	58		57.5	
65	60		59.5	
68	63		62.5	
70	65		64.5	
75	70		69.5	
80	75		74.5	
85	80		79.5	
90	85		84.5	
95	90		89.5	
100	95		94.5	
110	105		104.5	
115	115		109.5	
120	115		114.5	

外径 D	内径 d	断面直径 d_2	实际内径	
			d_1	允差
34	28	3.5±0.11	27.6	±0.2
35	29		28.6	
35	30		29.6	
38	32		31.6	
40	34		33.6	
41	35		34.6	
42	36		35.6	
44	38		37.6	
45	39		38.6	
46	40		39.6	
48	42		41.6	
50	44		43.6	
51	45		44.6	
52	46		45.6	
54	48		47.6	
55	49		48.6	
56	50		49.6	
59	53		52.6	
60	54		53.6	±0.4
63	57		56.6	
65	59		58.6	
68	62		61.6	
75	69		68.6	
80	74		73.6	
90	84		83.6	
100	94		93.6	
105	99		98.6	
110	104		103.6	
125	119		118.6	
130	124		123.6	

外径 D	内径 d	断面直径 d_2	实际内径	
			d_1	允差
40	30	5.7±0.14	29.4	±0.4
50	40		39.4	
55	45		44.5	
60	50		49.4	
63	53		52.4	
65	55		54.4	
70	60		59.4	
73	63		62.4	
75	65		64.4	
85	75		74.5	
95	85		84.4	
100	90		89.4	
105	95		94.5	
110	100		99.4	
150	140		139.4	
155	145		144.4	
160	150		149.4	
165	155		154.3	±0.8
170	160		159.3	
175	165		164.3	
180	170		169.3	
185	175		174.3	
190	180		179.3	
195	185		184.3	
200	190		189.3	
205	195		194.3	
210	200		199.3	
220	210		209.3	
230	220		219.3	
240	230		229.3	
250	240		239.3	
255	245		244.3	
260	250		249.3	±1
265	255		254.3	

外径 D	内径 d	断面直径 d_2	实际内径	
			d_1	允差
270	260	5.7±0.14	259.3	±1
280	270		269.3	
290	280		279.3	
300	290		289.3	
310	300		299.3	
320	310		309.3	
370	360		359.3	

外径 D	内径 d	断面直径 d_2	实际内径	
			d_1	允差
115	100	8.6±0.16	99.1	±0.8
125	110		109.1	
155	140		139.1	
165	150		149.1	
170	155		154.1	
175	160		159.1	
180	165		164.1	
185	170		169.1	
190	175		174.1	
195	180		179.1	
200	185		184.1	
205	190		189.1	
210	195		194.1	
215	200		199.1	
220	205		204.1	
225	210		209.1	
235	220		219.1	
240	225		224.1	
250	235		234.1	
255	240		239.1	
260	245		244.1	±1
265	250		249.1	
270	255		254.1	
275	260		259.1	
280	265		264.1	
290	280		279.1	
300	285		284.1	
305	290		289.1	
320	305		304.3	
330	315		314.3	
335	320		319.3	
340	325		324.3	
350	335		334.3	
355	340		339.3	

外径 D	内径 d	断面直径 d_2	实际内径	
			d_1	允差
360	345	8.6±0.16	344.3	±1
365	350		349.3	
370	355		354.3	
375	360		359.3	
380	365		364.3	
390	375		374.3	
395	380		379.3	
400	385		384.3	
405	390		389.3	
415	400		399.3	
420	405		404.3	±1.2
450	435		434.3	
475	460		459.3	
480	465		464.3	
500	485		484.3	

案例图 1:

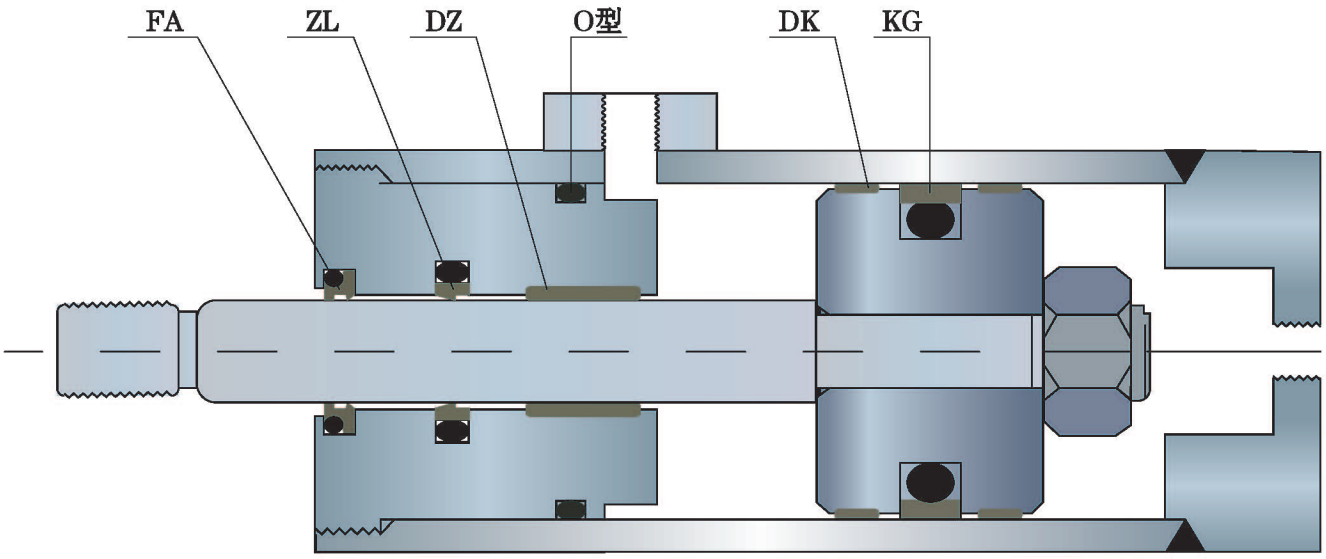

液压缸应用：快速压机，数控机床

案例图 2:

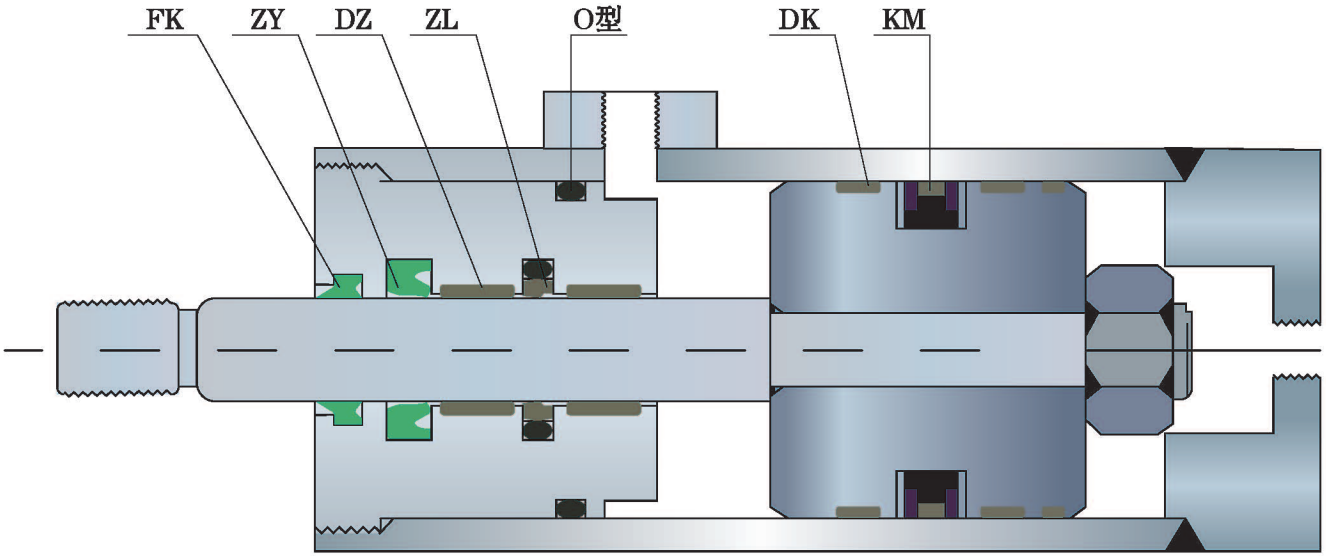

液压缸应用：汽车吊，挖掘机

案例图 3:

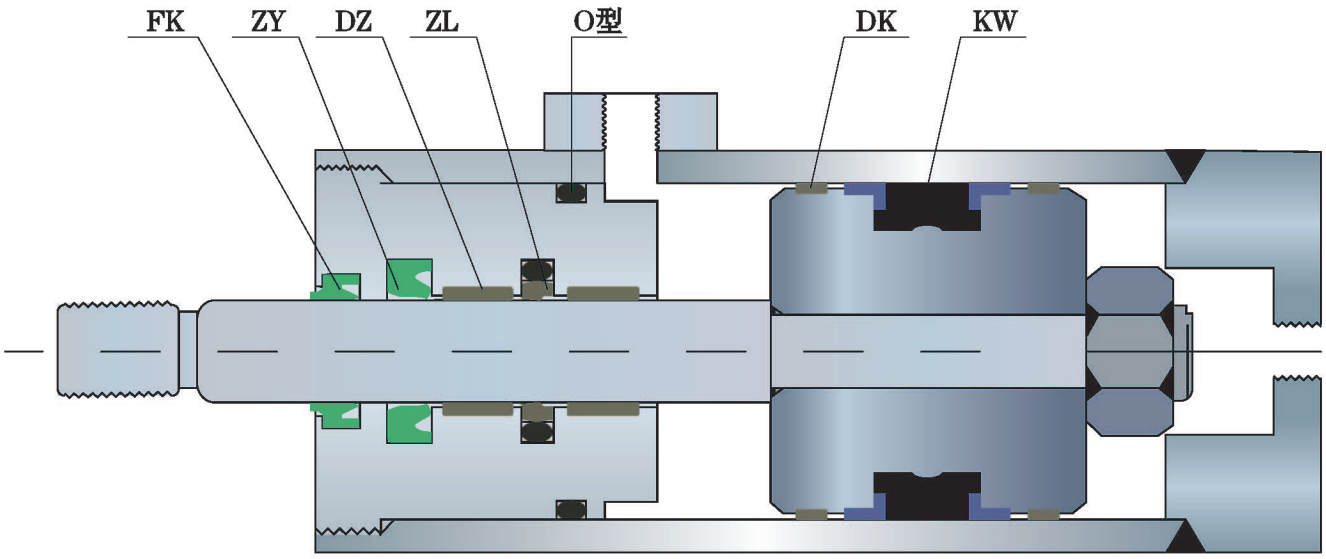

液压缸应用：起重机，吊车

案例图 4:

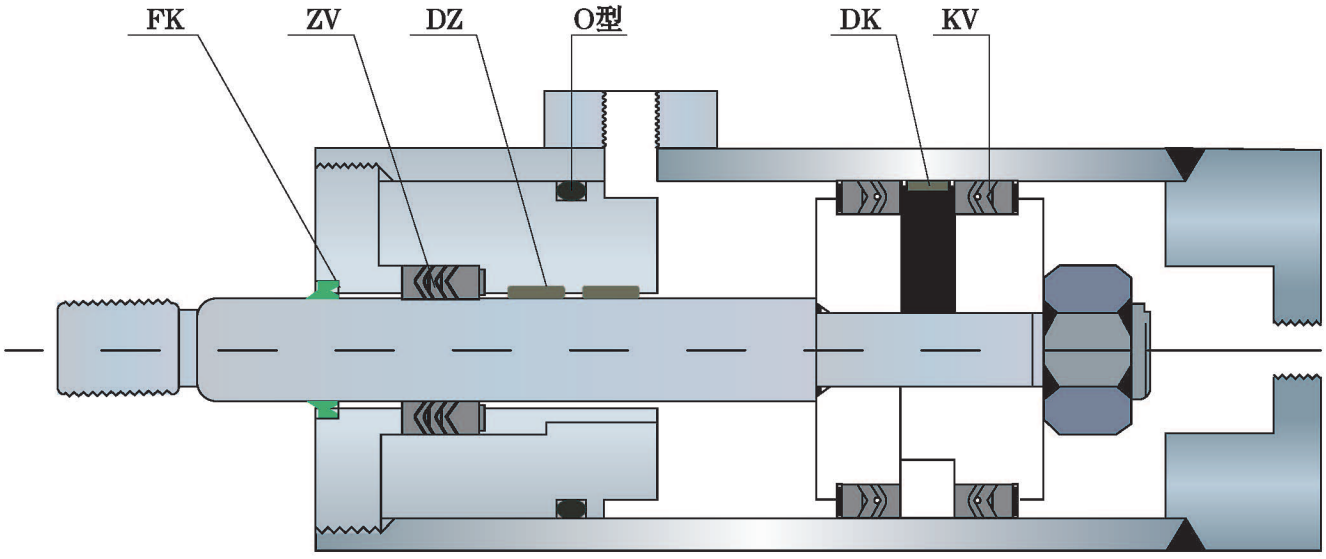

液压缸应用：重载油缸，冶金油缸，水利油缸

手机微信：13439285666
企业邮箱：byyhydraulic@outlook.com
企业网址：www.byyhydraulic.com